SHIBAURA

純正部品表

シバウラ消防ポンプ
SHIBAURA FIRE PUMP

MODEL

FT300,FT300M,FT300-A
FT400,FT400M,FT400-A1

株式会社IHIシバウラ　　IHI GROUP

2016 -8　　初版

パーツリストの見方について

1）このパーツリストには下記形式が記載されております。

型式名	品目コード	性能	機関型形式	仕様
FT300	214820	C-1級 8.8kW	E200	セル付 オイルレスV／P オートチョーク
FT400	215020	B-3級 8.8kW		
FT300M	214821	C-1級 8.8kW		セル無 オイルレスV／P オートチョーク
FT400M	215021	B-3級 8.8kW		
FT300-A	214822	C-1級 8.8kW		セル付 オイルレスV／P オートチョーク 英文
FT400-A1	215023	B-3級 8.8kW		

2）リストの記載内容について

リストの記載内容は下記に示す番号に従って説明します。

見出番号 Key No	部品番号 Parts No	部品名称 Parts Name	台当個数 Q'ty					互換性 R/P	適応号機 Application	型寸 Description	備考 Remarks
			⑨		④						
①	②	③						⑤	⑥	⑦	⑧

①見出番号　イラストに付されている番号とリストの番号を一致させることにより，部品番号が索引できます。
②部品番号　部品を管理するための部品番号です。
③部品名称　部品の名称を和文，英文で表示してあります。
④個　　数　見出し番号あたりの使用個数を表示してあります。
⑤互 換 性　部品変更による新部品と旧部品との互換性記号を表示してあります。
⑥適用号機　設計変更実施号機が表示してあります。
⑦型　　寸　部品のサイズを表示してあります。
⑧備　　考　部品の仕様・説明等が表示してあります。
⑨ ALL　　すべての型式を意味します。

3）記号、略語について

記号（部品変更による新部品と旧部品との互換性の表示は次の通りです。）

表示記号	内　　容
*	部品供給不可（部品番号欄にこのマークがあるのは供給いたしません。）
A	新旧共に互換性あり（新旧部品は新旧製品のいずれにも取付出来ます。）
B	新部品のみ互換性あり（新部品は新旧部品のいずれにも取付出来ますが、旧部品は新製品に取付けることは出来ません。）
D	新旧部品の互換性なし（新部品は新製品、旧部品は旧製品にのみ取付出来ます。）
E	追加部品であり適用号機欄に号機を記入。
F	廃止部品であり適用号機欄に号機を記入。
○	旧部品は在庫に限り供給、以降新部品を供給（○マークを部品番号欄に旧部品番号備考欄に表示）
～××××××：製造番号　……号機まで ××××××～：製造番号　……号機より	

略語：ASSY：アセンブリ　R. H：ライト　OP.：オプション　EX：排　気
Inc：……を含む　UP：上　d：直　径　IN：吸　気
AR：所　要　LOW：下　l：長　さ
Fr.：フロント　S.T.D：スタンダード　t：厚さ
Re.：リ　ヤ　U.S：アンダサイズ　Φ：径
L.H：レフト　O.S：オーバーサイズ　COMPL：コンプリート（圧入，カシメ品）

4）イラストについて

イラストにはASSY部品、単体部品が記載されておりますが必ずしも正確な形状を示すものではありません。正確な部品番号を見い出すための目安となるものです。イラストに付されている番号とリストの見出番号を一致させることにより、その見出し番号から部品番号を知るようになっています。

ご注文について

1）部品をご注文の際は部品番号、部品名称、個数をお知らせ下さい。

2）ご注文の部品は原則として誤送以外の返品は認めません。

3）シバウラ製品には **シバウラ　純正部品** を必ずご使用願います。

（市販の類似品を使用されますと早期破損や性能を悪くする原因となります。）

4）部品価格は別表の部品価格表を参照ください。

※本部品表は予告なく変更することがあります。

How to consult parts list

1) This parts list contain following model.

Model	Code	Performance	Enjine model	Specification
FT300	214820	8.8kW	E200	W/Starter Oilless V/P Auto choke
FT400	215020	8.8kW		
FT300M	214821	8.8kW		W/OUT Starter Oilless V/P Auto choke
FT400M	215021	8.8kW		
FT300-A	214822	8.8kW		W/Starter Oilless V/P Auto choke English
FT400-A1	215023	8.8kW		

2) Description in list.
Items in the list are described below by Nos. in the table below.

見出番号 Key No	部品番号 Parts No	部品名称 Parts Name	台当個数 Q'ty					互換性 R/P	適応号機 Application	型寸 Description	備考 Remarks
			⑨								
①	②	③			④			⑤	⑥	⑦	⑧

① Index No. : By reflrring the No. in the illustrations to the same No., you can find the correct parts No..
② Parts No. : No. to control parts.
③ Name of parts : Name of parts is in dicated in English and Japanese.
④ Quantity : It represents the quantity of each part contained in reference No..
⑤ Interchangeability : Mark to show interchangeability when replacing former partswith new ones.
⑥ Applicable No. of machines : No. of machines for which design is changed.
⑦ Discription : Specifications, descriptions, etc. of parts.
⑧ Remarks : Size of parts.
⑨ Model : Type

3) Mark and abbreciation.

Mark (when parts are changed, interchangeability of new and former parts is shown as below.)

Mark	Content
*	This mark appearing "Parts No." column indicates parts not to be supplied.
A	New and old parts are mutually interchangeable.
B	New parts can be substituted for old parts, but vice versa Thus, new part may be supplied to order asking for supply of old parts.
D	New and old parts are not interchangeable.
E	Indicated as "E" in "interchangeability" column. Its applicable serial number or
F	"F" mini filler or engine appears in "Application" column.
○	Old parts will be supplied until out of stock and thereafter-new substitute parts will be supplied. (This mark appears in "Parts No.". column and corresponding old numbers in "Remarks" column.)
～×××××× : Up to ×××××× for serial numbers. ××××××～ : ×××××× and up for serial numbers.	

Abbreviation :	ASSY	: Assembly	R. H	: Right	OP.	: Optional	IN	: Intake
	Inc	: Including	UP	: Upper	d	: Diameter	EX	: Wxhaust
	AR	: Required	LOW	: Lower	l	: Length		
	Fr.	: Front	S.T.D	: Standard	t	: Thickness		
	Re.	: Rear	U.S	: Undersize	Φ	: Diameter		
	L.H	: Left	O.S	: Oversize	COMPL	: Complete		

4) Illustrations

Illustrations present assemblies and individual piece parts not always precisely. They are just guidelines to find correct parts codes. By comparing the index No. in the parts list with the same No. in the illustrations, you can know the parts No.

How to order

1) When ordering some parts, designate the code No., name of parts and quantity.

2) Returned parts other than those, which were delivered by mistake, are not accepted.

3) Be sure to use SHIBAURA genuine parts for SHIBAURA products. (Warranty does not cover when the use of parts which are not SHIBAURA service parts.)

4) Refer separated parts price list for prices of parts.

＊This parts list may be modifind without notice.

目次

図 番 FIG. No.	装 置 名 称 SUBJECT		ページ PAGE
101	シリンダ、クランクケース	CYLINDER , CRANK CASE	1
102	クランクシャフト、ガバナ	CRANKSHAFT , GOVERNOR	2
103	フライホイールマグネット	FLYWEEL MAGNETO	4
104	ファンカバー , 燃料タンク	FUN COVER , FUEL TANK	5
105	キャブレタ	CARBURETOR	7
106	マフラー	MUFFLER	9
107	リコイルスタータ	RECOIL STARTER	10
108	ポンプ, オイルポンプ	PUMP , PUMP;LUBRICATING OIL	11
109	デリバリバルブ	DELIVERY VALVE	13
110	バキュームポンプ	VACUUM PUMP	14
111	ベッド, カバー	BED , COVER	16
112	スロットルダイヤル	THROTTLE DIAL	18
113	パネル, サポート	PANEL , SUPPORT	19
114	配線図 ;セル付	WIRING	21
114A	配線図 ;セル無	WIRING	22
115	ツール, オプションパーツ	TOOLS , OPTIONS PARTS	23
	部品番号順検索	NUMERICAL PARTS INDEX	B1

FIG.101

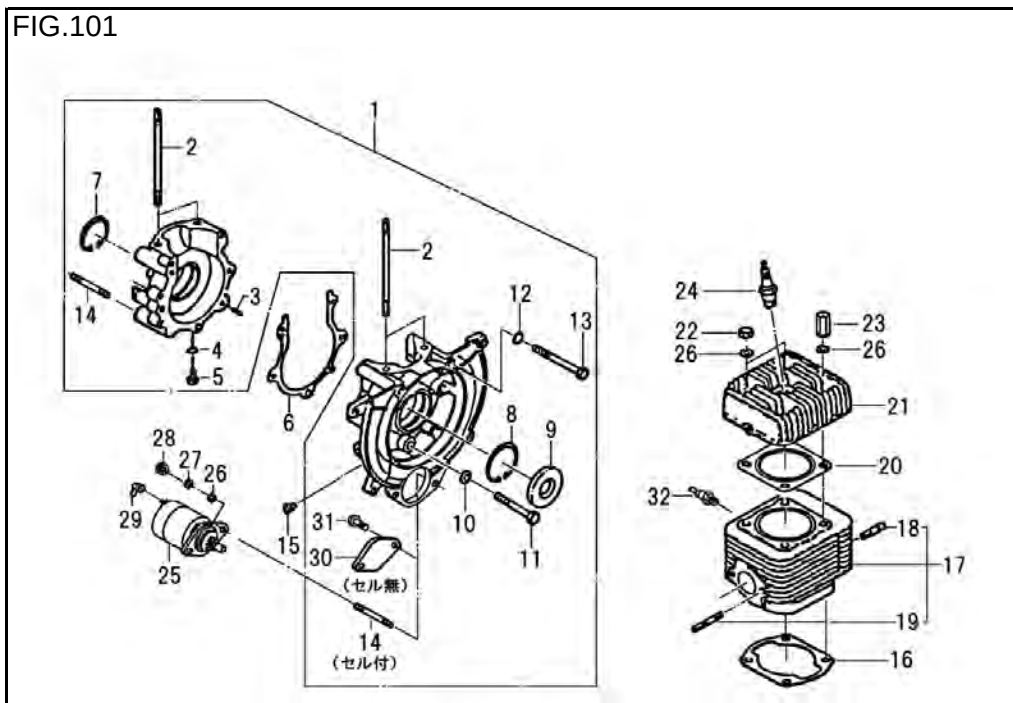

FIG.102

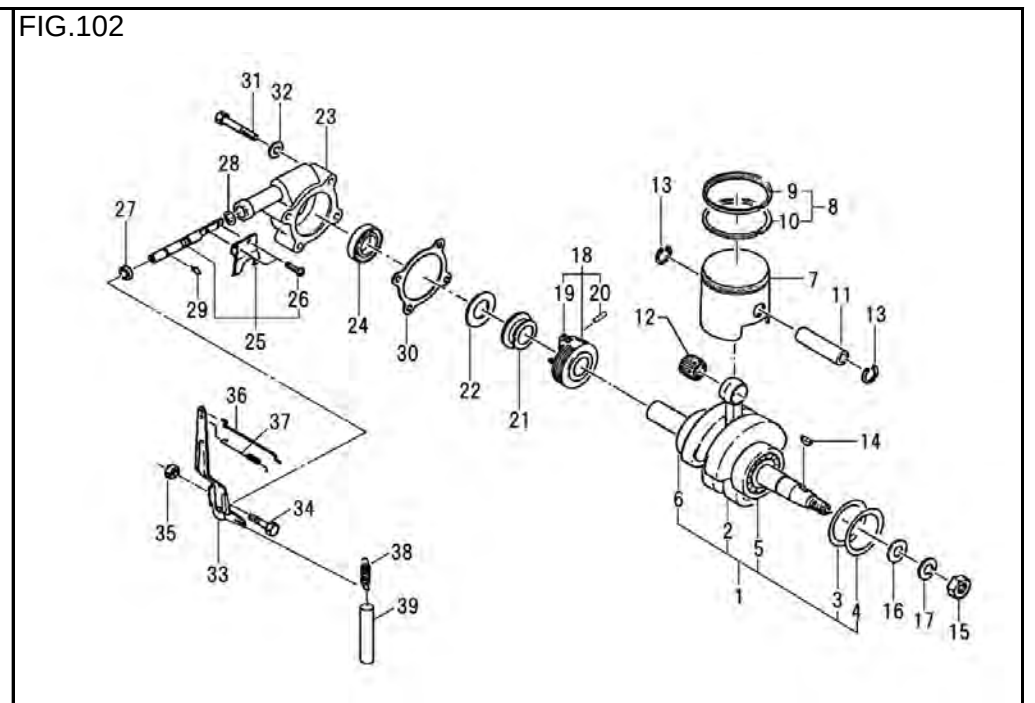

FIG.103

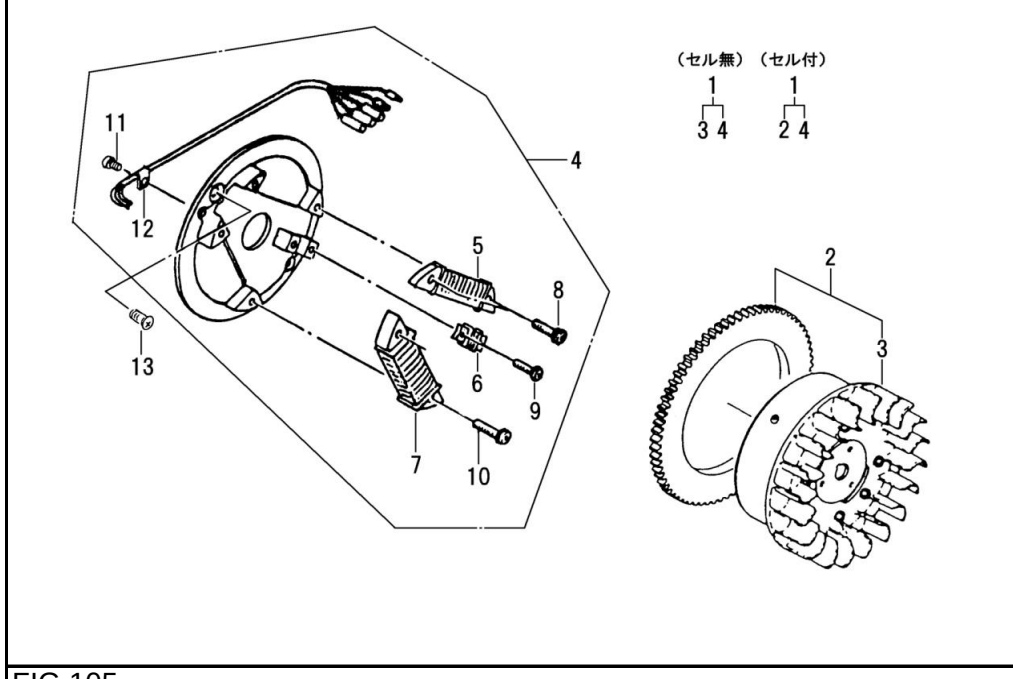

FIG.104

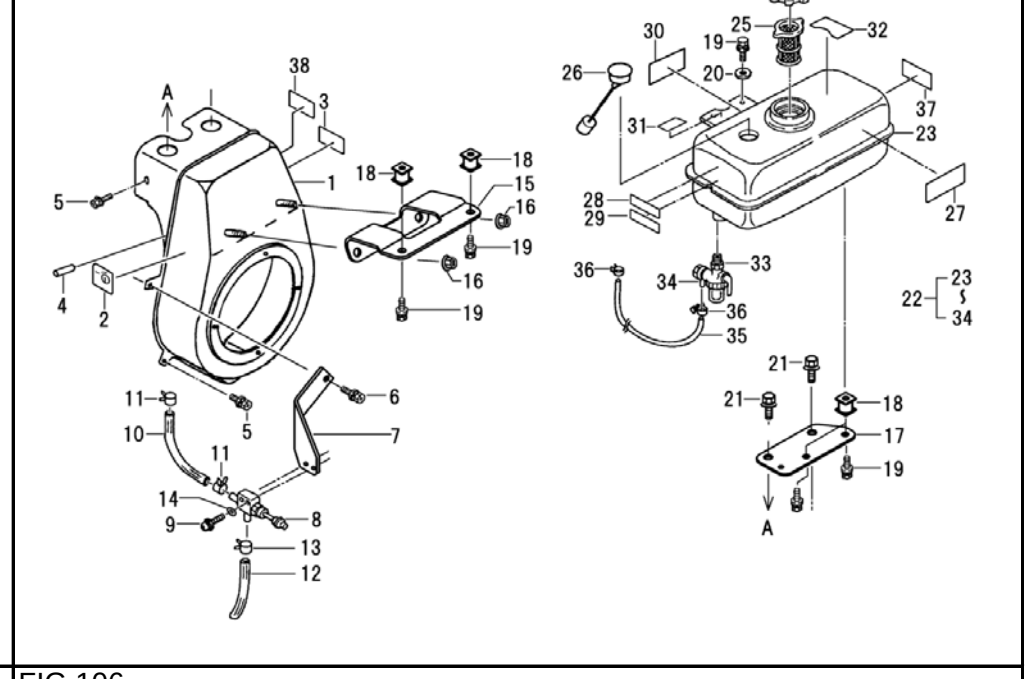

FIG.105

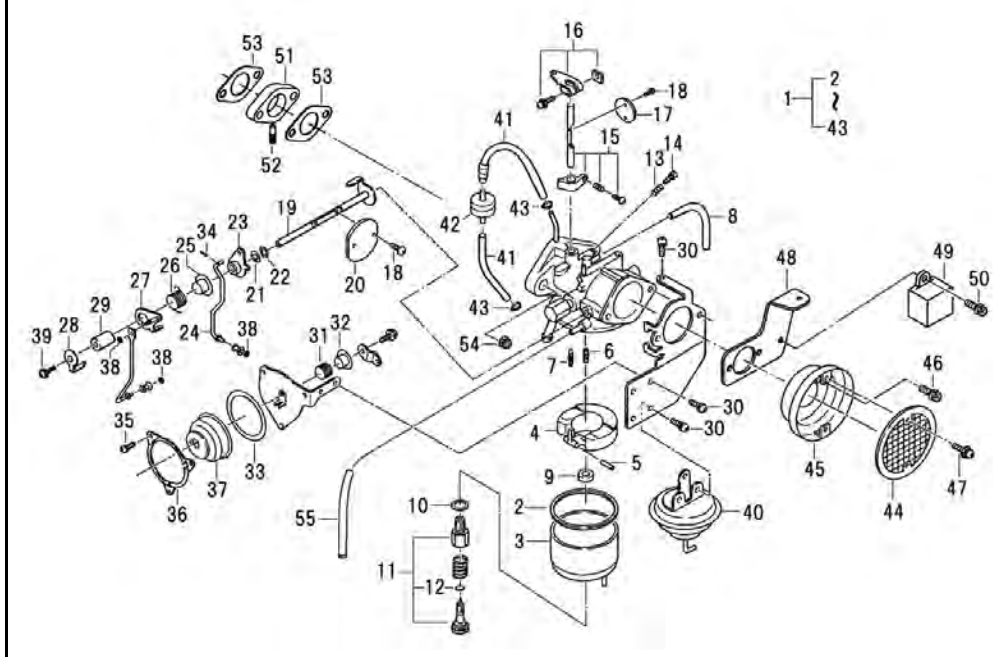

FIG.106

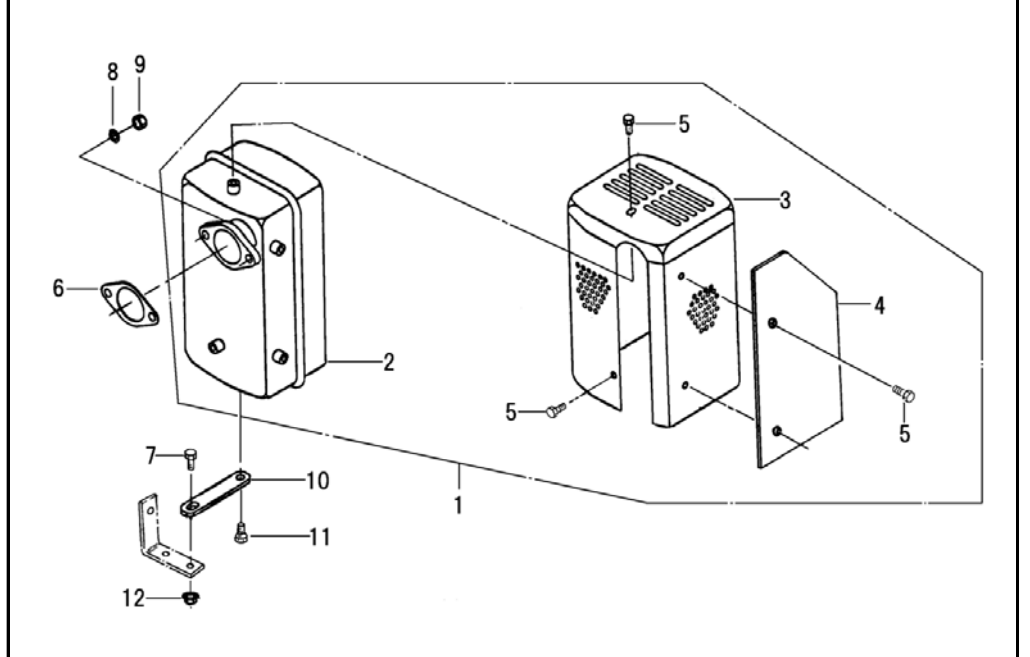

FIG.107

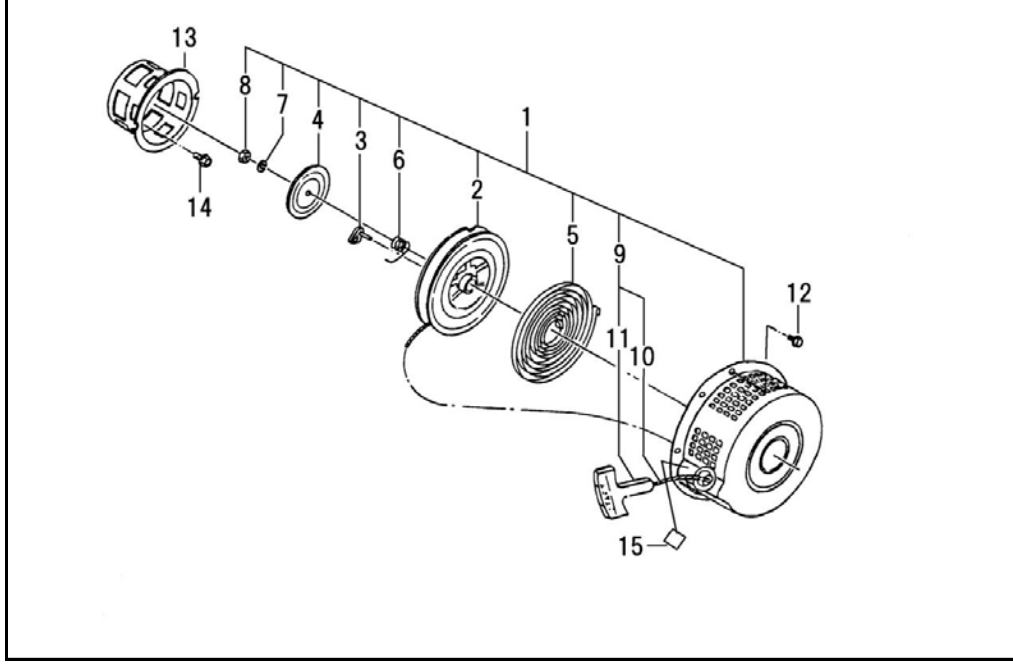

FIG.108

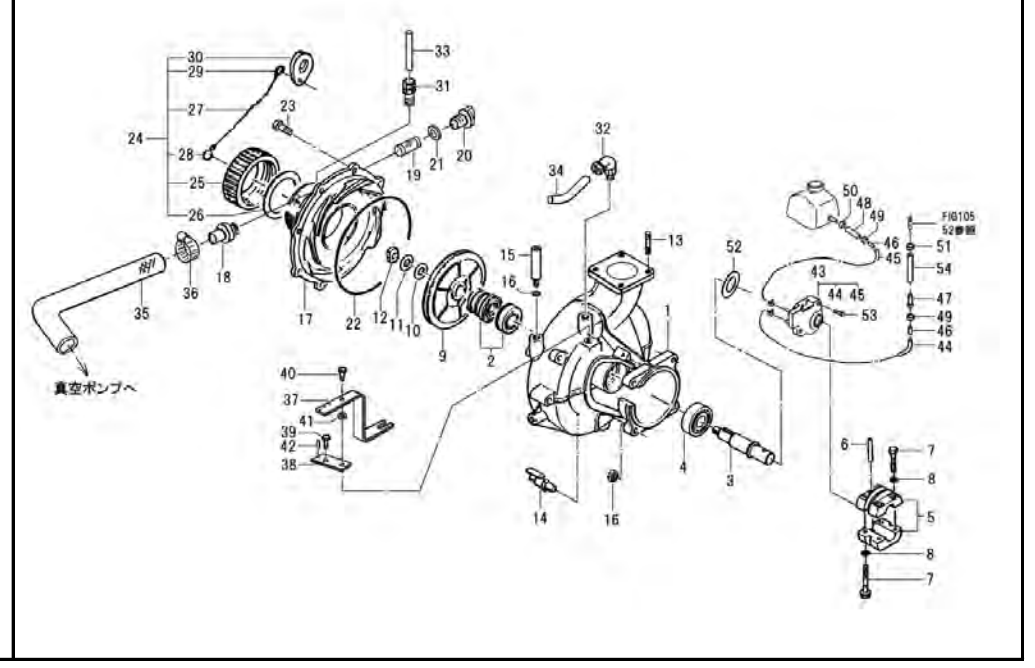

FIG.109

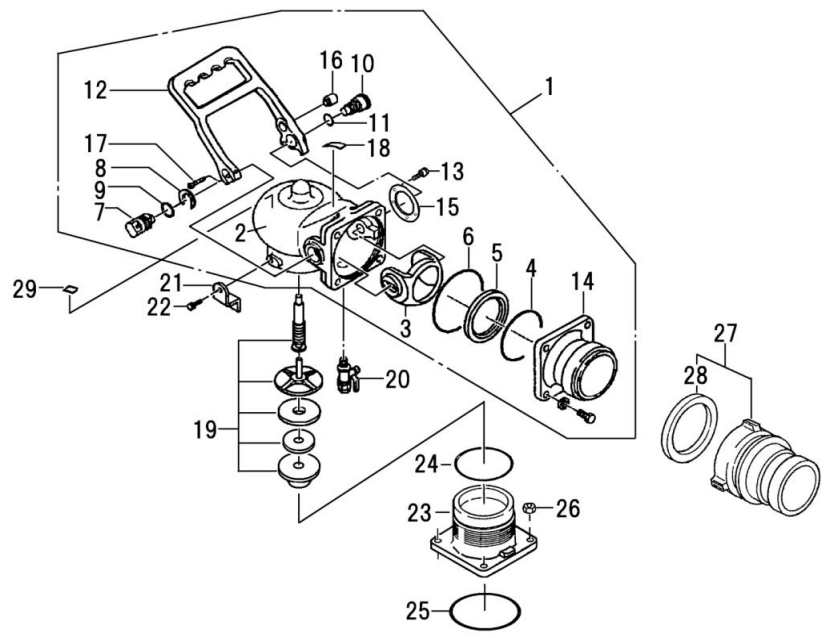

FIG.110

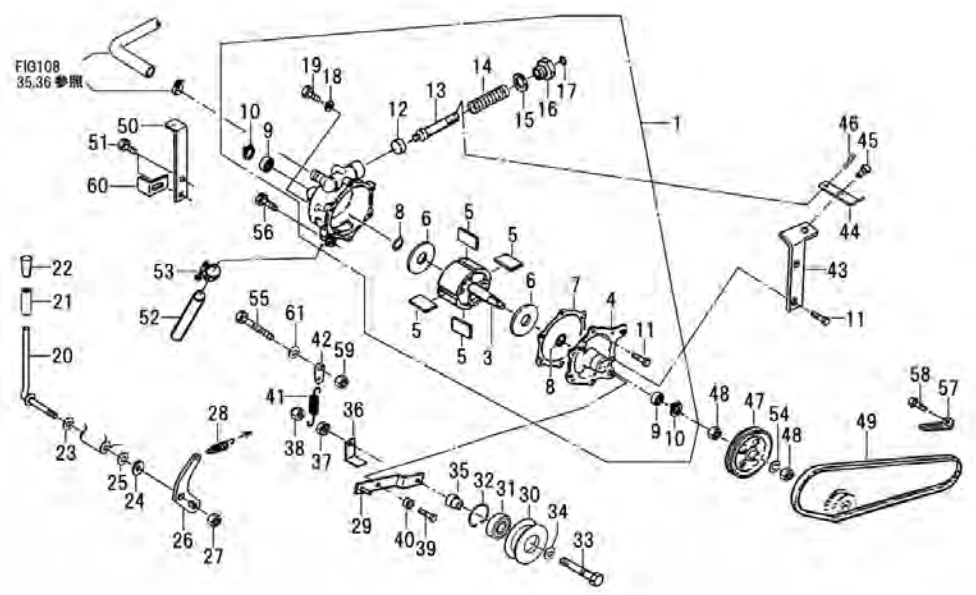

FIG.111

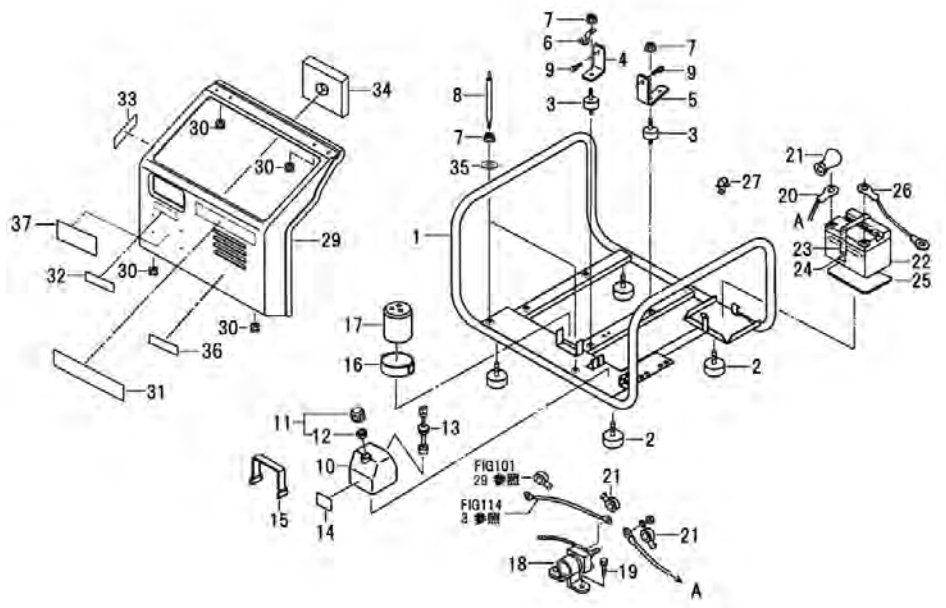

FIG.112

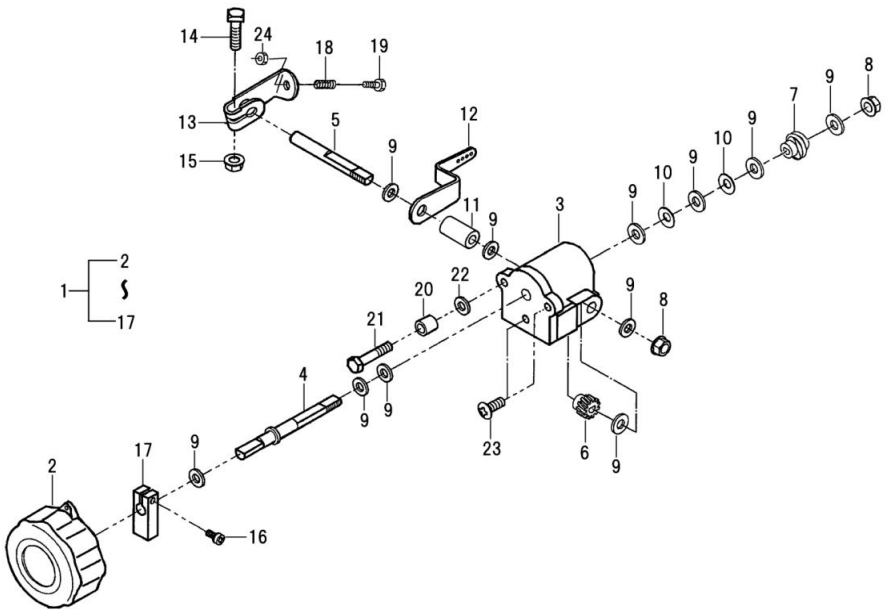

FIG.113

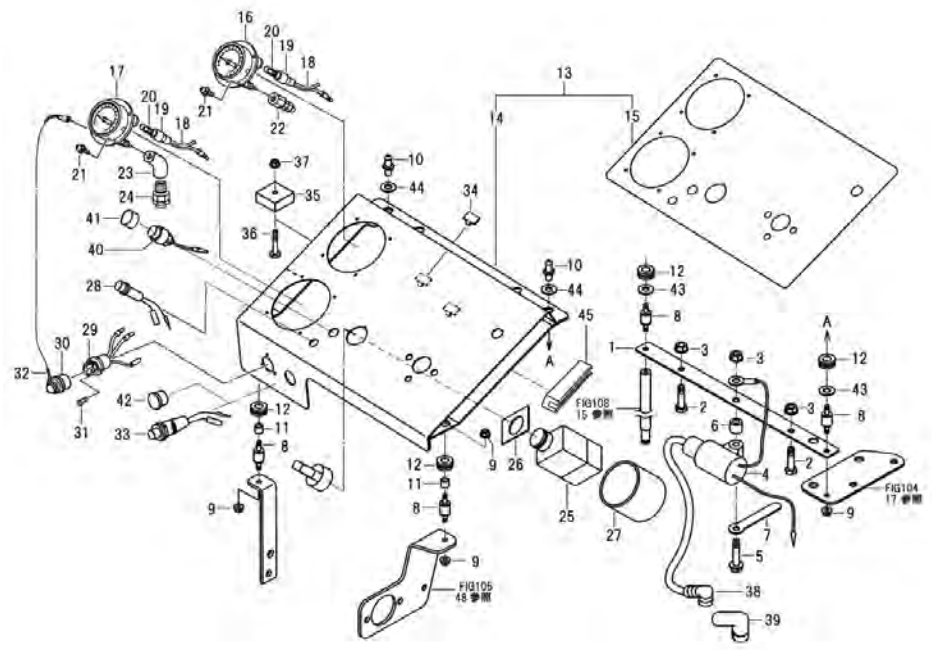

FIG.114

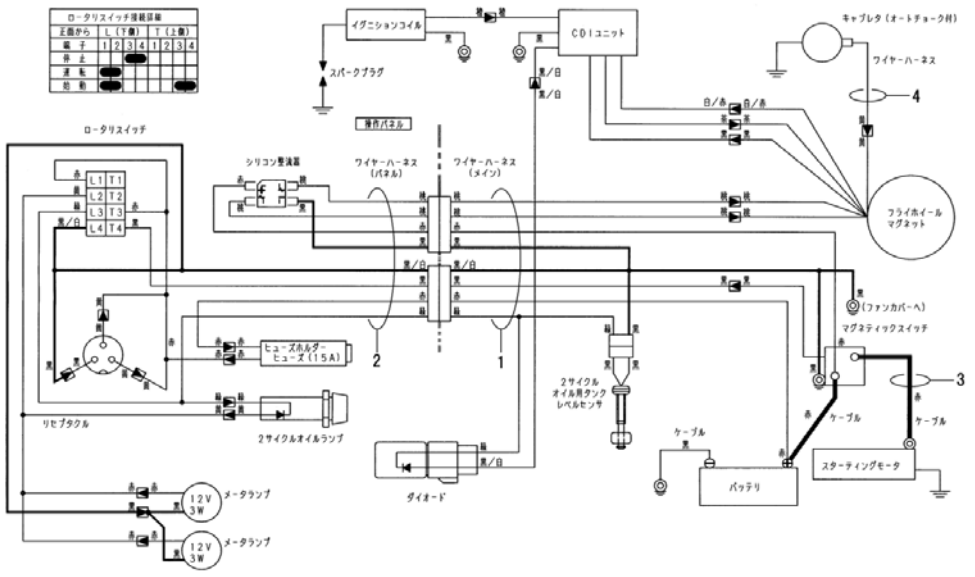

FIG.114A

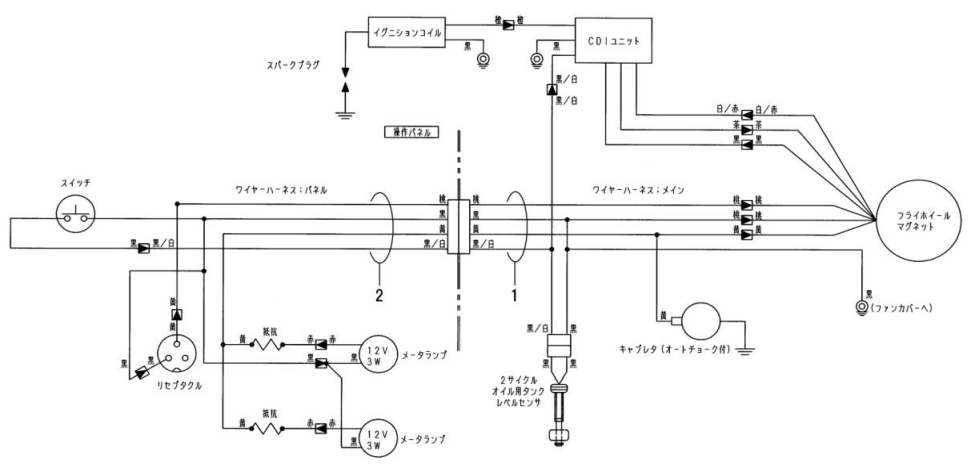

FIG.115

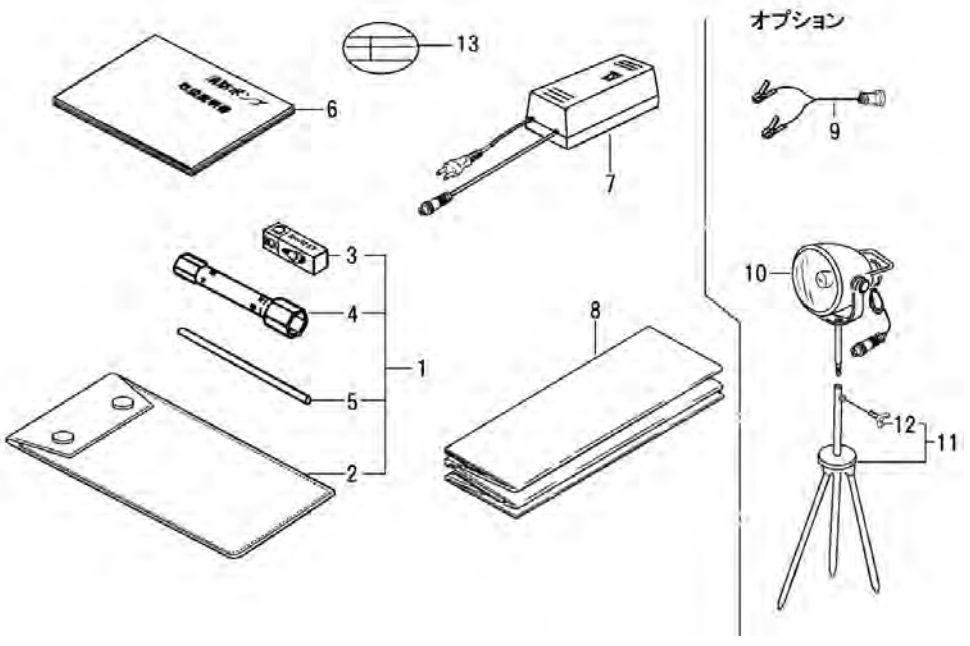

FIG.101　シリンダ，クランクケース（CYLINDER,CRANK CASE）

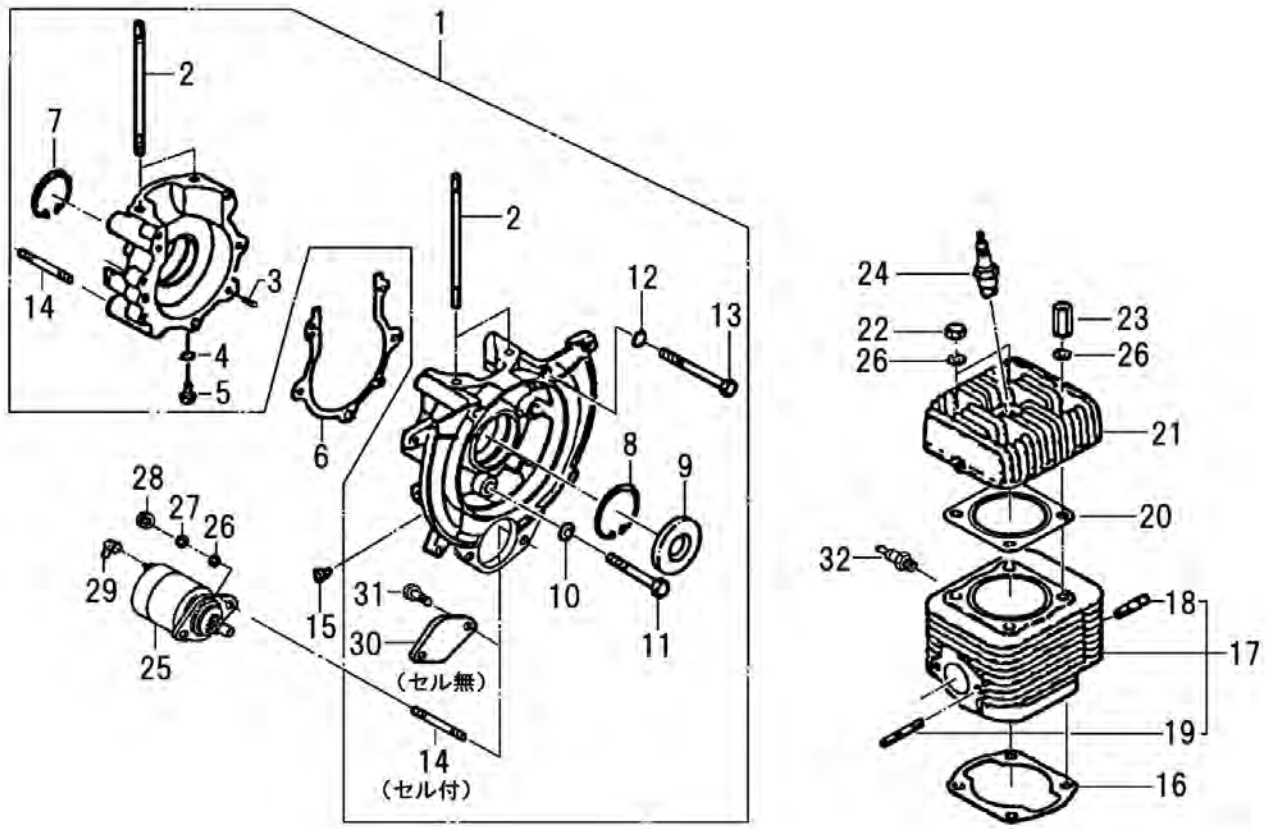

見出番号 Key No.	部品番号 Parts No.	部品名称 Parts Name		台当個数 Q'ty 300	300M	400	400M	300A	400A1		適用号機 Application	備考 Remarks
1	110038171	ｸﾗﾝｸｹｰｽASSY	CRANKCASE ASSY	1		1		1	1			
1	110038181	ｸﾗﾝｸｹｰｽASSY	CRANKCASE ASSY		1		1					
2	012109282	ｽﾀｯﾄﾞﾎﾞﾙﾄ	STUD BOLT	4	4	4	4	4	4			
3	030500616	ﾉｯｸﾋﾟﾝ	DOWEL PIN	2	2	2	2	2	2			
4	054100006	ｶﾞｽｹｯﾄ	GASKET	1	1	1	1	1	1			
5	010810610	ﾎﾞﾙﾄ	BOLT	1	1	1	1	1	1			
6	110998230	ｶﾞｽｹｯﾄ	GASKET	1	1	1	1	1	1			
7	036500047	ｽﾅｯﾌﾟﾘﾝｸﾞ	SNAP RING	1	1	1	1	1	1			
8	036500052	ｽﾅｯﾌﾟﾘﾝｸﾞ	SNAP RING	1	1	1	1	1	1			
9	050209020	ｵｲﾙｼｰﾙ	OIL SEAL	1	1	1	1	1	1			
10	026100008	ﾜｯｼｬ	WASHER	3	3	3	3	3	3			
11	010310860	ﾎﾞﾙﾄ	BOLT	3	3	3	3	3	3			
12	026100006	ﾜｯｼｬ	WASHER	2	2	2	2	2	2			
13	011310680	ﾎﾞﾙﾄ	BOLT	2	2	2	2	2	2			
14	012210825	ｽﾀｯﾄﾞﾎﾞﾙﾄ	STUD BOLT	6	4	6	4	6	6			
15	198110010	ｺﾞﾑﾌﾞｯｼｭ	RUBBER	1	1	1	1	1	1			
16	110998241	ｶﾞｽｹｯﾄ:ｼﾘﾝﾀﾞ	GASKET	1	1	1	1	1	1			
17	110028130	ｼﾘﾝﾀﾞASSY	CYLINDER ASSY	1	1	1	1	1	1			
18	012210820	ｽﾀｯﾄﾞﾎﾞﾙﾄ	STUD BOLT	2	2	2	2	2	2			
19	012110830	ｽﾀｯﾄﾞﾎﾞﾙﾄ	STUD BOLT	2	2	2	2	2	2			
20	111148101	ｶﾞｽｹｯﾄ.ﾍｯﾄﾞ	GASKET.CYLINDER HEAD	1	1	1	1	1	1			
21	111118211	ｼﾘﾝﾀﾞﾍｯﾄﾞ	HEAD.CYLINDER	1	1	1	1	1	1			
22	020910008	ﾅｯﾄ	NUT	2	2	2	2	2	2			
23	299378060	ﾍｯﾄﾅｯﾄ	NUT	2	2	2	2	2	2			
24	150265010	ｽﾊﾟｰｸﾌﾟﾗｸﾞ	PLUG.SPARK	1	1	1	1	1	1			
25	185080081	ｽﾀｰﾀASSY	MOTOR ASSY.STARTING	1		1		1	1			
26	026100008	ﾜｯｼｬ	WASHER	6	4	6	4	6	6			
27	027100008	ｽﾌﾟﾘﾝｸﾞﾜｯｼｬ	LOCK WASHER	2		2		2	2			
28	020900008	ﾅｯﾄ	NUT	2		2		2	2			
29	285820020	ﾀｰﾐﾅﾙｷｬｯﾌﾟ(B)	TERMINAL CAP	1		1		1	1			
30	110368080	ﾌﾟﾚｰﾄ	PLATE		1		1					
31	011510820	ﾎﾞﾙﾄ	BOLT		2		2					
32	111058010	ﾃﾞｺﾝﾌﾟﾊﾞﾙﾌﾞASSY	VALVE.DECOMPRESSION	1	1	1	1	1	1			

FIG.102　クランクシャフト，ガバナ（CRANK SHAFT,GOVERNOR）

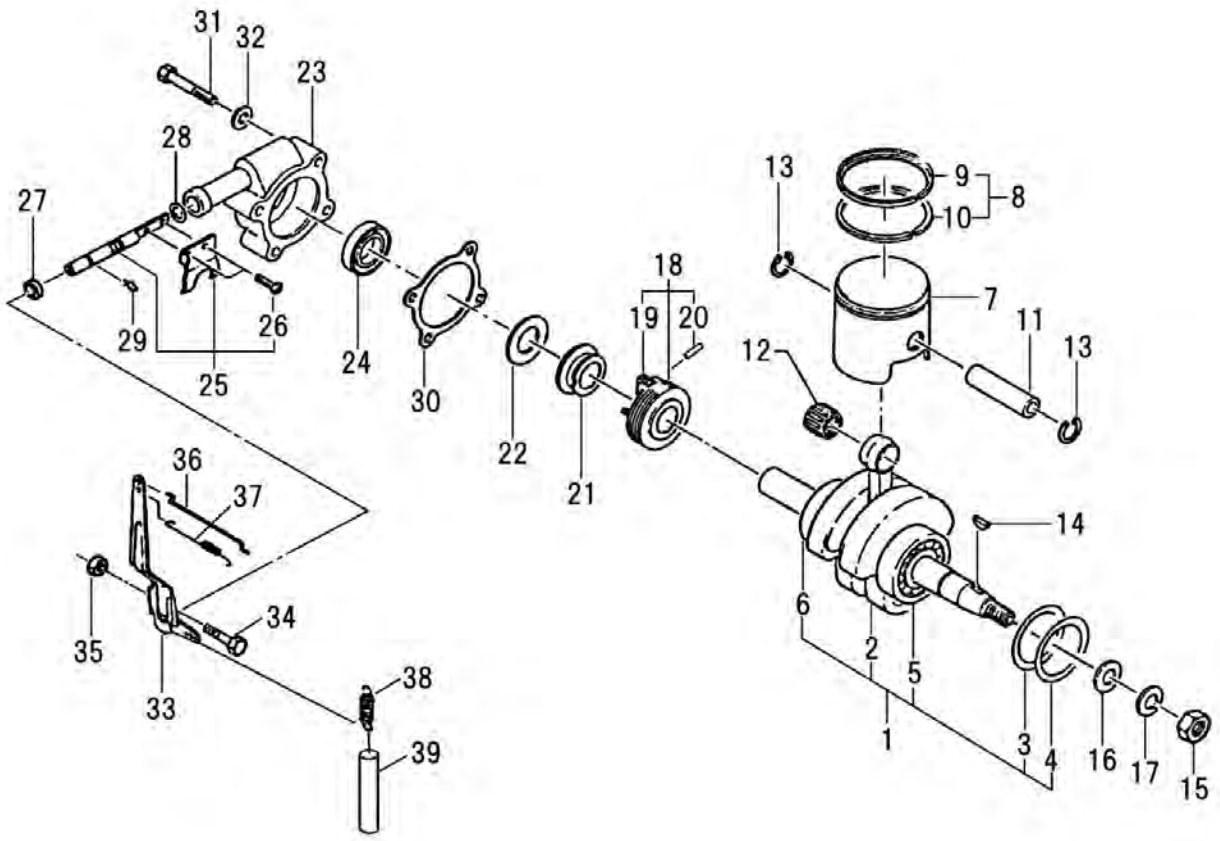

見出番号 Key No.	部品番号 Parts No.	部品名称 Parts Name		台当個数 Q'ty 300	300M	400	400M	300A	400A1		適用号機 Application	備考 Remarks
1	115038040	ｸﾗﾝｸｼｬﾌﾄASSY	CRANKSHAFT ASSY	1	1	1	1	1	1			
2	*	ｸﾗﾝｸｼｬﾌﾄCOMPL	CRANKSHAFT COMPL	1	1	1	1	1	1			
3	199280580	ｼﾑ:T0.2	SHIM	1	1	1	1	1	1			
4	199280590	ｼﾑ:T0.5	SHIM	1	1	1	1	1	1			
5	040106304	ﾎﾞｰﾙﾍﾞｱﾘﾝｸﾞ	BALL BEARING	1	1	1	1	1	1			
6	040106204	ﾎﾞｰﾙﾍﾞｱﾘﾝｸﾞ	BALL BEARING	1	1	1	1	1	1			
7	115318190	ﾋﾟｽﾄﾝ	PISTON	1	1	1	1	1	1			
8	115109070	ﾋﾟｽﾄﾝﾘﾝｸﾞKIT	RING KIT.PISTON	1	1	1	1	1	1			
9	*	ｺﾝﾌﾟﾚｯｼｮﾝﾘﾝｸﾞ	COMPLESSION RING	1	1	1	1	1	1			
10	*	ｺﾝﾌﾟﾚｯｼｮﾝﾘﾝｸﾞ	COMPLESSION RING	1	1	1	1	1	1			
11	115328020	ﾋﾟｽﾄﾝﾋﾟﾝ	PIN.PISTON	1	1	1	1	1	1			
12	042709012	ﾆｰﾄﾞﾙﾍﾞｱﾘﾝｸﾞ	NEEDLE BEARING	1	1	1	1	1	1			
13	036500014	ｽﾅｯﾌﾟﾘﾝｸﾞ	SNAP RING	2	2	2	2	2	2			
14	034303013	ｷｰ	KEY	1	1	1	1	1	1			
15	021010014	ﾅｯﾄ	NUT	1	1	1	1	1	1			
16	026109007	ﾜｯｼｬ	WASHER	1	1	1	1	1	1			
17	027100014	ｽﾌﾟﾘﾝｸﾞﾜｯｼｬ	SPRING WASHER	1	1	1	1	1	1			
18	125208032	ﾌﾗｲｳｴｲﾄASSY	FLYWEIGHT COMPL	1	1	1	1	1	1			
19	*	ﾌﾗｲｳｴｲﾄ	FLYWEIGHT	8	8	8	8	8	8			
20	030300422	ｽﾌﾟﾘﾝｸﾞﾋﾟﾝ	SPRING PIN	1	1	1	1	1	1			
21	125268041	ｶﾞﾊﾞﾅｽﾗｲﾀﾞ	SLIDER.GOVERNOR	1	1	1	1	1	1			
22	299260031	ｽﾗｽﾄﾜｯｼｬ	THRUST WASHER	1	1	1	1	1	1			
23	125598030	ｶﾞﾊﾞﾅｹｰｽ	CASE.GOVERNOR	1	1	1	1	1	1			
24	050103120	ｵｲﾙｼｰﾙ	OIL SEAL	1	1	1	1	1	1			
25	125028010	ｶﾞﾊﾞﾅｼｬﾌﾄASSY	GOVERNOR SHAFT ASS.Y	1	1	1	1	1	1			
26	015100408	ｽｸﾘｭ	SCREW	2	2	2	2	2	2			
27	298630030	ｵｲﾙｼｰﾙ	OIL SEAL	1	1	1	1	1	1			
28	199280220	ｼﾑ	SHIM	1	1	1	1	1	1			
29	198340020	ｸﾘｯﾌﾟ	CLIP	1	1	1	1	1	1			
30	125998041	ｶﾞｽｹｯﾄ(ﾉﾝｱｽ)	GASKET	1	1	1	1	1	1			
31	010110635	ﾎﾞﾙﾄ	BOLT	4	4	4	4	4	4			
32	026100006	ﾜｯｼｬ	WASHER	4	4	4	4	4	4			
33	125408091	ｶﾞﾊﾞﾅﾚﾊﾞｰCOMPL	LEVER.GOVERNOR	1	1	1	1	1	1			
34	199430020	ﾎﾞﾙﾄ	BOLT	1	1	1	1	1	1			
35	023100006	ﾅｯﾄ	NUT	1	1	1	1	1	1			

FIG.102　クランクシャフト，ガバナ（CRANK SHAFT,GOVERNOR）

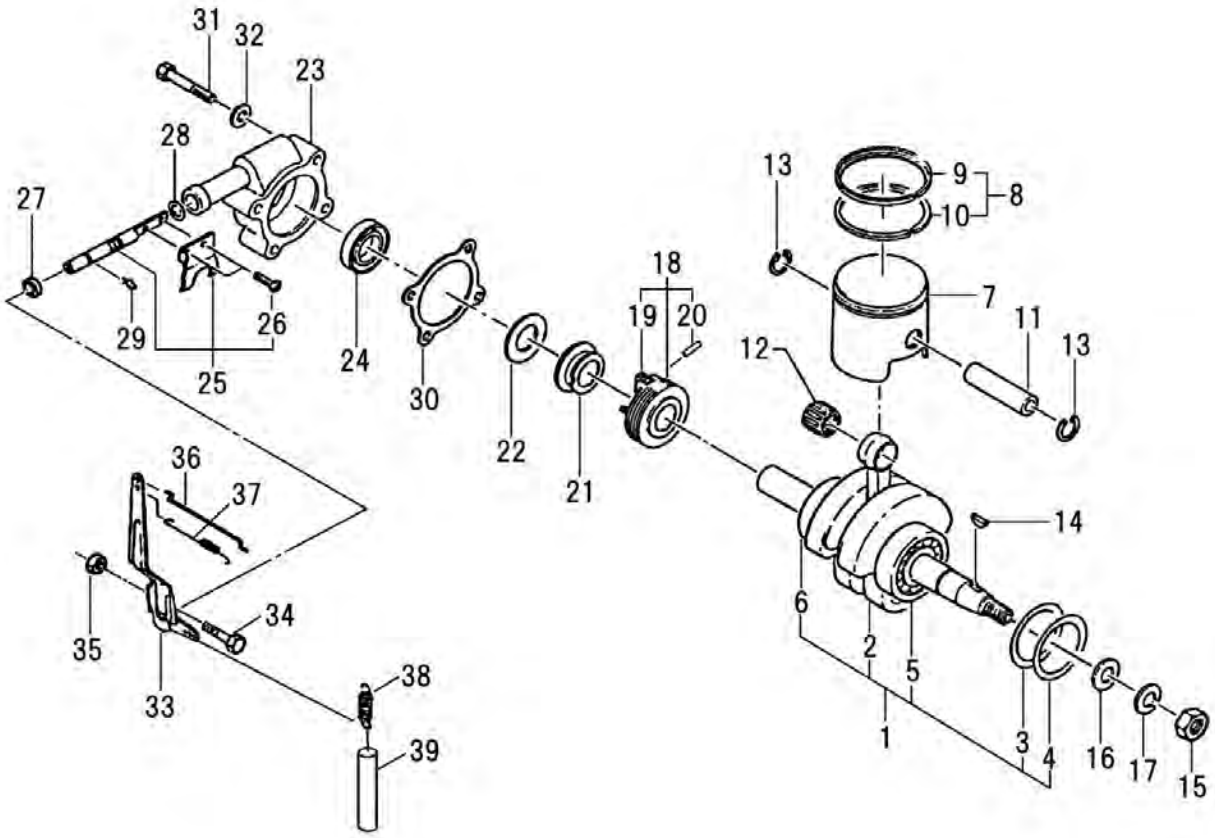

見出番号 Key No.	部品番号 Parts No.	部品名称 Parts Name		台当個数 Q'ty 300	300M	400	400M	300A	400A1		適用号機 Application	備考 Remarks
36	125360050	ﾘﾝｸ	LINK	2	2	2	2	2	2			
37	198210151	ｽﾌﾟﾘﾝｸﾞ	SPRING	1	1	1	1	1	1			
38	298210710	ｶﾞﾊﾞﾅｽﾌﾟﾘﾝｸﾞ	SPRING	1	1	1	1	1	1			
39	068100125	ﾋﾞﾆﾙﾁｭｰﾌﾞ	VINYL TUBE	1	1	1	1	1	1			

FIG.103　フライホイールマグネット (FLYWEEL MAGNETO)

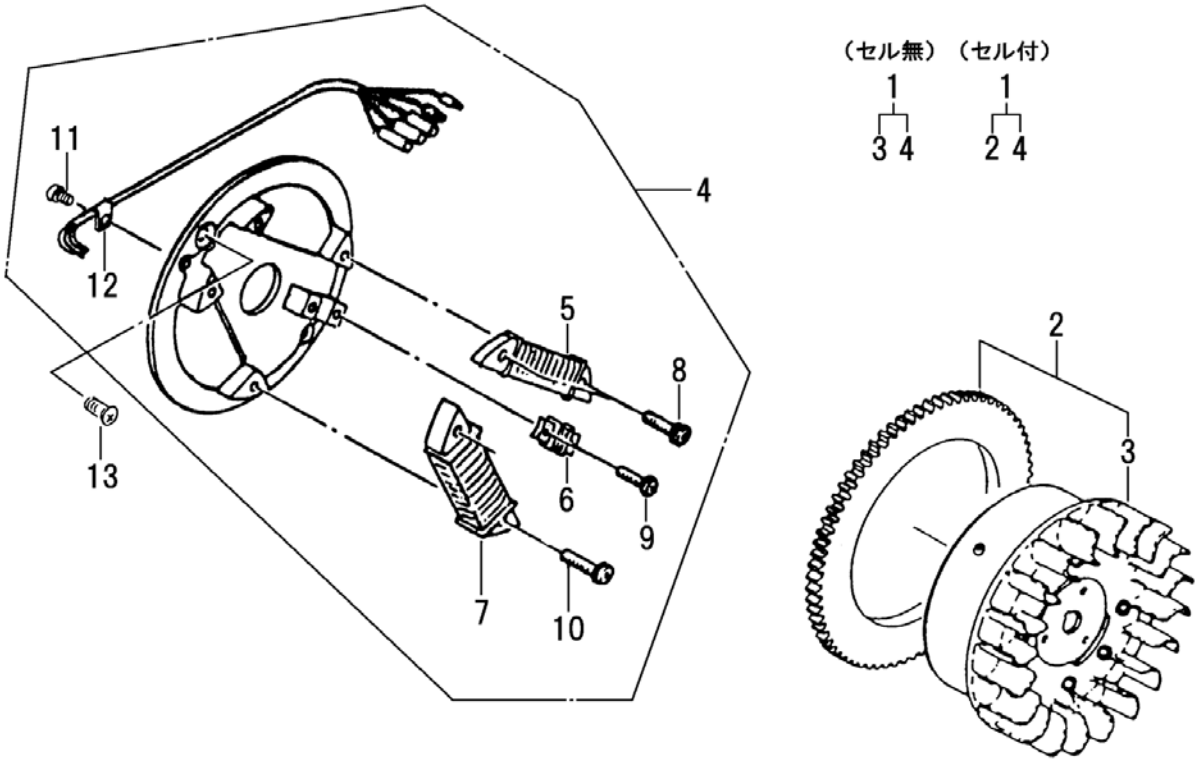

見出番号 Key No.	部品番号 Parts No.	部品名称 Parts Name		台当個数 Q'ty 300	300M	400	400M	300A	400A1		適用号機 Application	備考 Remarks
1	150018241	ﾌﾗｲﾎｲｰﾙﾏｸﾞﾈﾄASSY	FLYWHEEL MAGNETO	1		1		1	1			
1	150018231	ﾌﾗｲﾎｲｰﾙﾏｸﾞﾈﾄASSY	FLYWHEEL.MAGNETO		1		1					
2	150108231	ﾌﾗｲﾎｲｰﾙ	FLYWHEEL.MAGNETO	1		1		1	1			
3	150108221	ﾌﾗｲﾎｲｰﾙ	FLYWHEEL.MAGNETO		1		1					
4	150158150	ｱｰﾏﾁｭｱASSY	ARMATURE ASSY	1	1	1	1	1	1			
5	＊	ｴｷｻｲﾀｺｲﾙ	EXSITER COIL	1	1	1	1	1	1			
6	＊	ﾊﾟﾙｻｺｲﾙ	PULSER COIL	1	1	1	1	1	1			
7	＊	ﾗｲﾃｲﾝｸﾞｺｲﾙ	LIGHTING COIL	1	1	1	1	1	1			
8	015140520	ｽｸﾘｭ	SCREW	2	2	2	2	2	2			
9	015140418	ｽｸﾘｭ	SCREW	2	2	2	2	2	2			
10	015140525	ｽｸﾘｭ	SCREW	2	2	2	2	2	2			
11	015140408	ｽｸﾘｭ	SCREW	1	1	1	1	1	1			
12	150818000	ｸﾗﾝﾌﾟ	CLAMP	1	1	1	1	1	1			
13	015200616	ｽｸﾘｭ	SCREW	2	2	2	2	2	2			

FIG.104　ファンカバー，燃料タンク（FUN COVER,FUEL TANK）

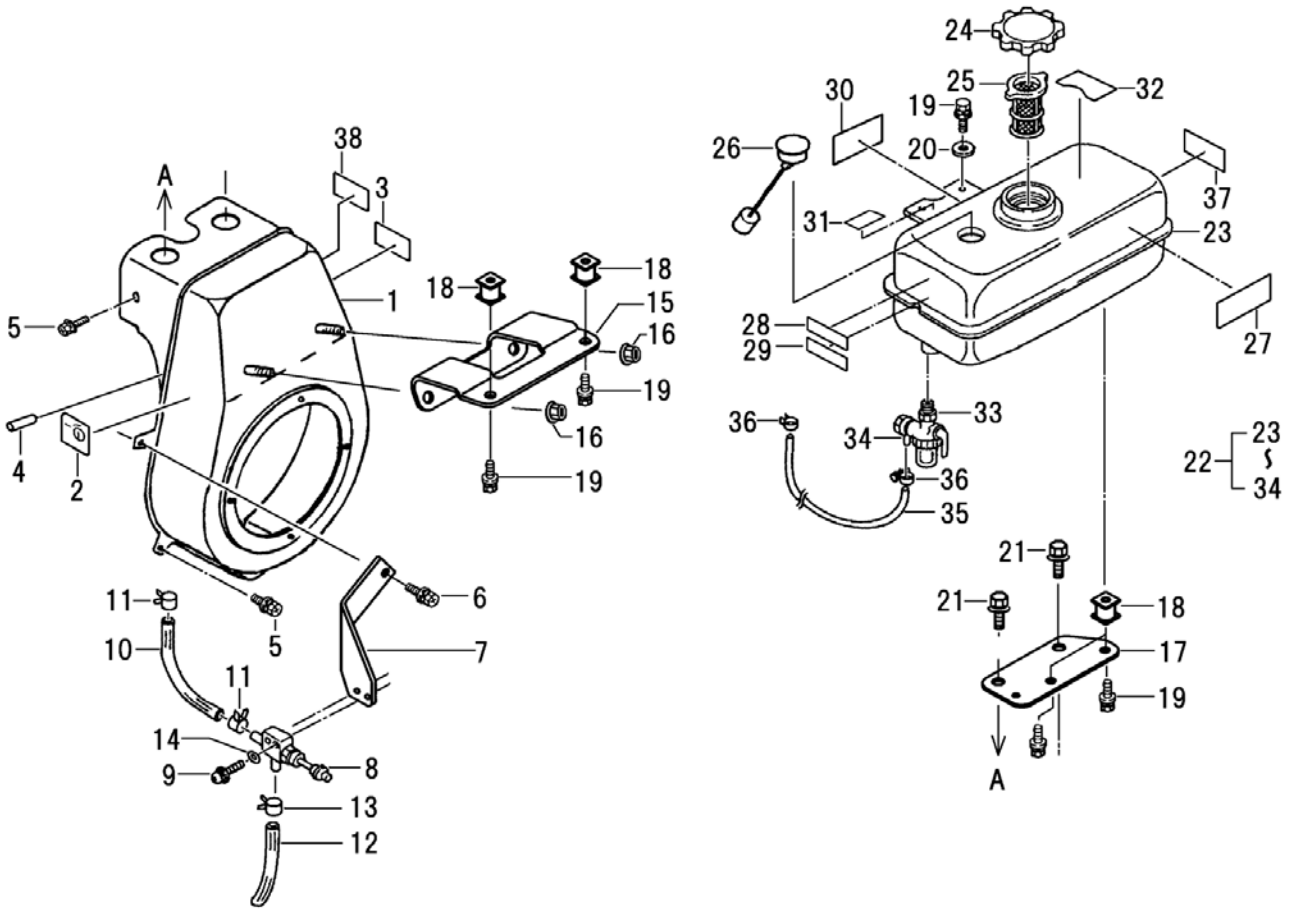

見出番号 Key No.	部品番号 Parts No.	部品名称 Parts Name		台当個数 Q'ty 300	300M	400	400M	300A	400A1		適用号機 Application	備考 Remarks
1	175108270	ﾌｱﾝｶﾊﾞｰCOMPL	HOUSING.BLOWER	1	1	1	1	1	1			
2	290292070	ﾈｰﾑﾌﾟﾚｰﾄ	NAME PLATE	1	1	1	1	1	1			
3	290191210	ｺｰｼｮﾝﾌﾟﾚｰﾄ	CAUTION PLATE	1		1						
3	290191440	ｺｰｼｮﾝﾌﾟﾚｰﾄ	CAUTION PLATE					1	1			
4	068109037	ﾋﾞﾆﾙﾁｭｰﾌﾞ	VINYL TUBE	1	1	1	1	1	1			
5	011150612	ﾎﾞﾙﾄ	BOLT	5	5	5	5	5	5			
6	011150616	ﾎﾞﾙﾄ	BOLT	1	1	1	1	1	1			
7	226661370	ｽﾃｲ	STAY	1	1	1	1	1	1			
8	130278120	ﾊﾞﾙﾌﾞC0MPL	VALVE	1	1	1	1	1	1			
9	015140420	ｽｸﾘｭ	SCREW	2	2	2	2	2	2			
10	068209279	ﾌｭｴﾙﾎｰｽ	HOSE	1	1	1	1	1	1			
11	067200086	ﾎｰｽｸﾘｯﾌﾟ	HOSE CLIP	2	2	2	2	2	2			
12	068109148	ﾋﾞﾆﾙﾁｭｰﾌﾞ	VINYL TUBE	1	1	1	1	1	1			
13	067200078	ﾎｰｽｸﾘｯﾌﾟ	HOSE CLIP	1	1	1	1	1	1			
14	026100004	ﾜｯｼﾔ	WASHER	2	2	2	2	2	2			
15	226670863	ﾀﾝｸｻﾎﾟｰﾄ	SUPPORT	1	1	1	1	1	1			
16	023100008	ﾅｯﾄ	NUT	2	2	2	2	2	2			
17	226670841	ｻﾎﾟｰﾄ	SUPPORT	1	1	1	1	1	1			
18	298112060	ｸｯｼｮﾝﾗﾊﾞｰ	RUBBER	4	4	4	4	4	4			
19	010810610	ﾎﾞﾙﾄ	BOLT	6	6	6	6	6	6			
20	026109009	ﾜｯｼﾔ	WASHER	2	2	2	2	2	2			
21	010810816	ﾎﾞﾙﾄ	BOLT	2	2	2	2	2	2			
22	160019190	ﾌｭｰｴﾙﾀﾝｸASSY	TANK ASSY.FUEL	1	1	1	1					
22	160019240	ﾌｭｰｴﾙﾀﾝｸASSY	TANK ASSY.FUEL					1	1			
23	160109490	ﾌｭｴﾙﾀﾝｸCOMPL	TANK.FUEL	1	1	1	1	1	1			
24	160038150	ﾌｲﾗｷｬｯﾌﾟASSY	CAP ASSY.FUEL TANK	1	1	1	1	1	1			
25	130348060	ﾌｲﾙﾀﾈｯﾄ	FILTER.FUEL	1	1	1	1	1	1			
26	285280640	ﾌｭｰｴﾙｹﾞｰｼﾞ	FUEL GAUGE	1	1	1	1	1	1			
27	L82900310	ｺｰｼｮﾝﾌﾟﾚｰﾄ	CAUTION PLATE	1	1	1	1					
28	290191780	ｺｰｼｮﾝﾌﾟﾚｰﾄ	CAUTION PLATE	1	1	1	1					
28	290192380	ｺｰｼｮﾝﾌﾟﾚｰﾄ	CAUTION PLATE					1	1			
29	290191790	ｺｰｼｮﾝﾌﾟﾚｰﾄ	CAUTION PLATE	1	1	1	1					
29	290192390	ｺｰｼｮﾝﾌﾟﾚｰﾄ	CAUTION PLATE					1	1			
30	290191810	ｺｰｼｮﾝﾌﾟﾚｰﾄ	CAUTION PLATE	1	1	1	1					
30	290192400	ｺｰｼｮﾝﾌﾟﾚｰﾄ	CAUTION PLATE					1	1			

FIG.104　ファンカバー，燃料タンク（FUN COVER,FUEL TANK）

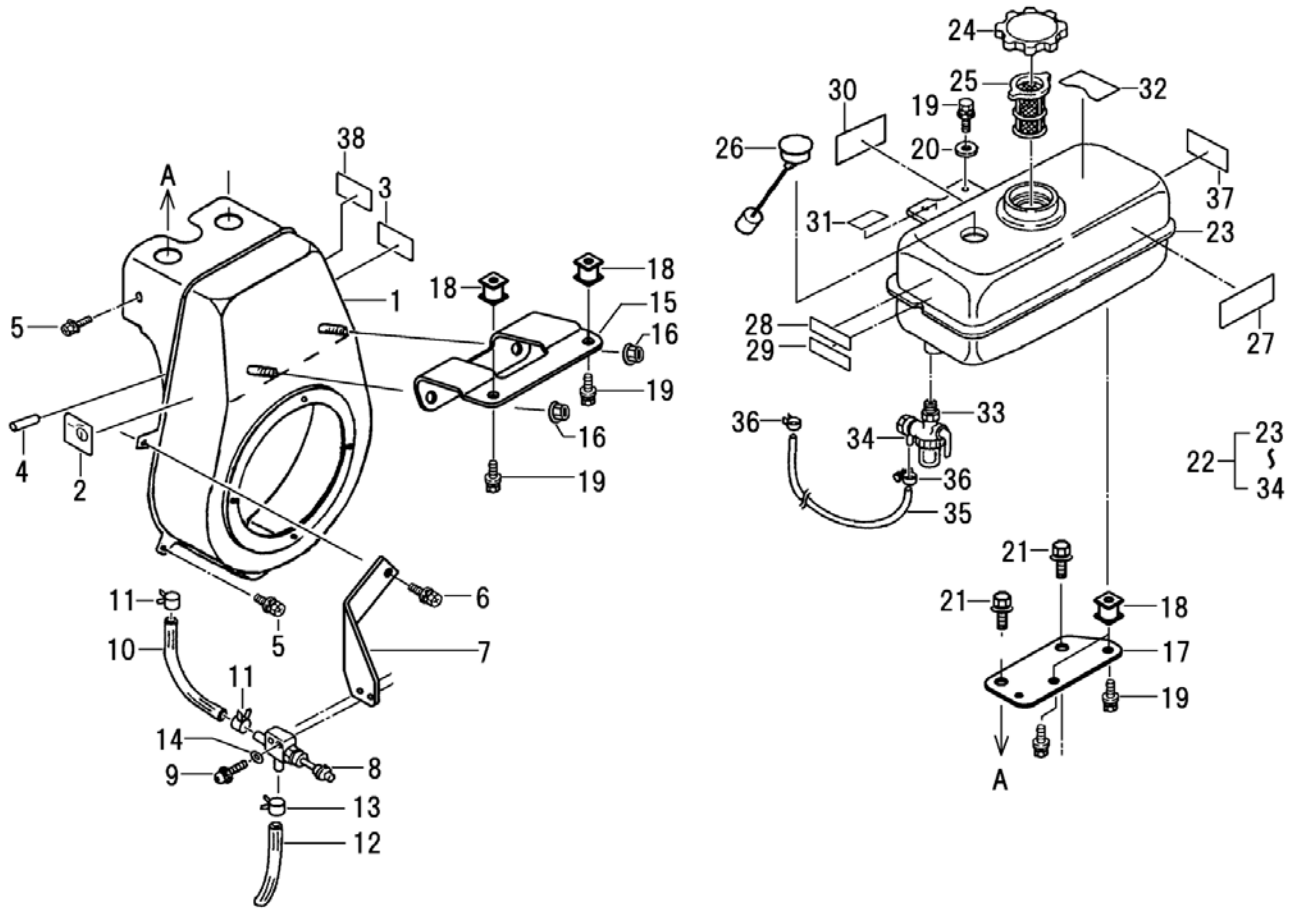

見出番号 Key No.	部品番号 Parts No.	部品名称 Parts Name		台当個数 Q'ty 300	300M	400	400M	300A	400A1		適用号機 Application	備考 Remarks
31	290191840	ｺｰｼｮﾝﾌﾟﾚｰﾄ	CAUTION PLATE	1	1	1	1					
31	290192410	ｺｰｼｮﾝﾌﾟﾚｰﾄ	CAUTION PLATE					1	1			
32	290192870	ｺｰｼｮﾝﾌﾟﾚｰﾄ	CAUTION PLATE	1	1	1	1					
32	290193110	ｺｰｼｮﾝﾌﾟﾚｰﾄ	CAUTION PLATE					1	1			
33	130308090	ﾌｭｰｴﾙﾌｨﾙﾀASSY	FILTER(ASSY)FUEL	1	1	1	1	1	1			
34	140148100	ｱｲ	CONNECTION	1	1	1	1	1	1			
35	068209287	ﾌｭｴﾙﾎｰｽ	FUEL HOSE	1	1	1	1	1	1			
36	067200086	ﾎｰｽｸﾘｯﾌﾟ	HOSE CLIP	2	2	2	2	2	2			
37	＊	ﾈｰﾑﾌﾟﾚｰﾄ	NAME PLATE	1	1							C-1
37	＊	ﾈｰﾑﾌﾟﾚｰﾄ	NAME PLATE			1	1					B-3
38	＊	ﾗﾍﾞﾙ:INFO	NAME PLATE	1								
38	＊	ﾗﾍﾞﾙ:INFO	NAME PLATE		1							
38	＊	ﾗﾍﾞﾙ:INFO	NAME PLATE			1						
38	＊	ﾗﾍﾞﾙ:INFO	NAME PLATE				1					
38	＊	ﾗﾍﾞﾙ:INFO	NAME PLATE					1				
38	＊	ﾗﾍﾞﾙ:INFO	NAME PLATE						1			

FIG.105　キャブレタ (CARBURETOR)

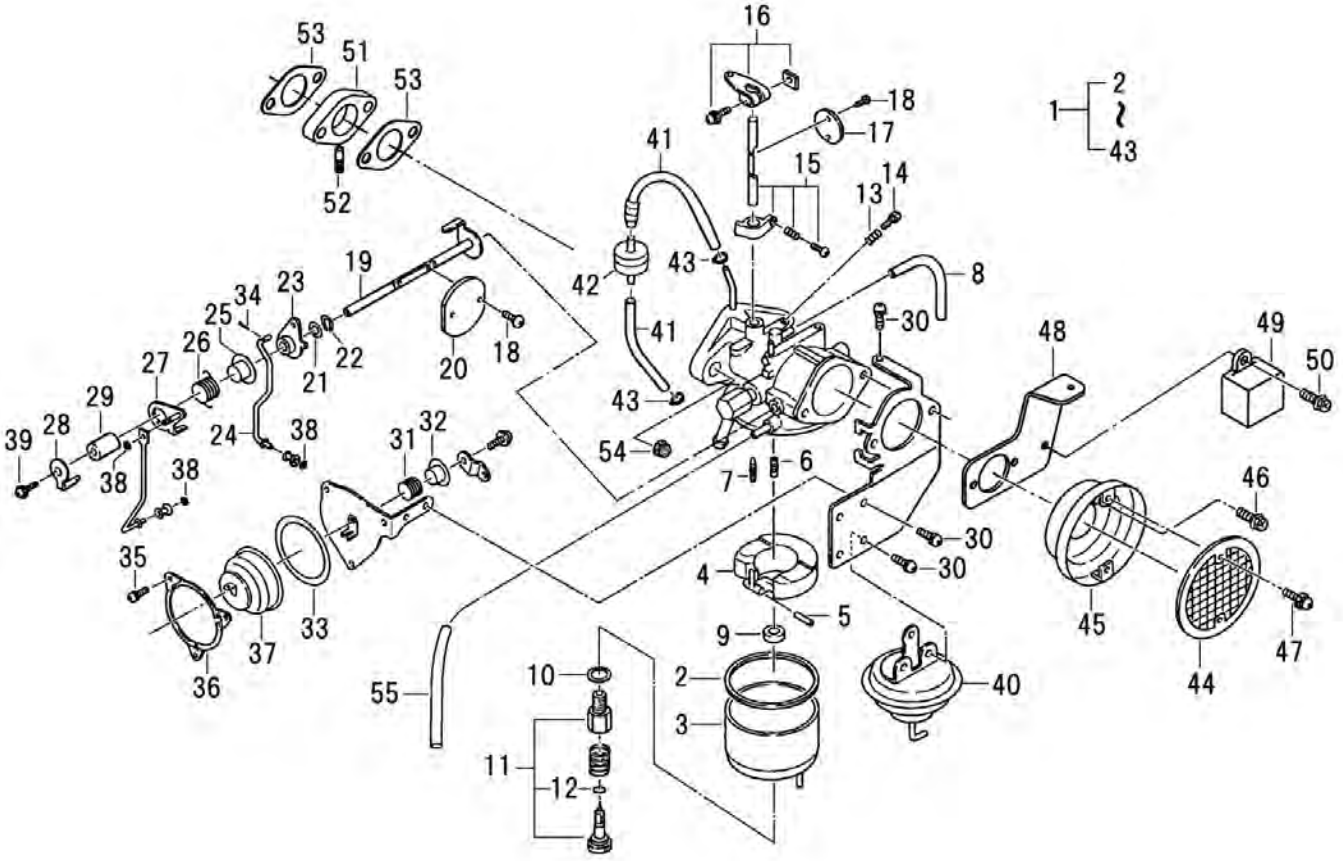

見出番号 Key No.	部品番号 Parts No.	部品名称 Parts Name		台当個数 Q'ty 300	300M	400	400M	300A	400A1		適用号機 Application	備考 Remarks
1	130108510	ｷｬﾌﾞﾚﾀASSY	CARBURETOR ASSY	1	1	1	1	1	1			
2	130128390	ｶﾞｽｹｯﾄ	GASKET	1	1	1	1	1	1			
3	130138130	ﾌﾛｰﾄﾁｬﾝﾊﾞｰ	FLOAT CHAMBER	1	1	1	1	1	1			
4	130168080	ﾌﾛｰﾄ	FLOAT	1	1	1	1	1	1			
5	130288677	ﾋﾟﾝ	PIN	1	1	1	1	1	1			
6	130178170	ﾒｲﾝﾉｽﾞﾙ	NOZZLE. MAIN	1	1	1	1	1	1			
7	130118720	ｼﾞｪｯﾄ	JET	1	1	1	1	1	1			
8	130288678	ﾊﾟｲﾌﾟ	PIPE	1	1	1	1	1	1			
9	130288682	ｽﾍﾟｰｻ	SPACER	1	1	1	1	1	1			
10	130120020	ｶﾞｽｹｯﾄ	GASKET	1	1	1	1	1	1			
11	130118710	ﾒｲﾝｼﾞｪｯﾄ	JET. MAIN	1	1	1	1	1	1			
12	130140020	Oﾘﾝｸﾞ	O-RING	1	1	1	1	1	1			
13	130210070	ｽﾌﾟﾘﾝｸﾞ	SPRING	1	1	1	1	1	1			
14	130198090	ｽｸﾘｭ	SCREW	1	1	1	1	1	1			
15	*	ｼｬﾌﾄCOMPL	SHAFT .THROTTLE	1	1	1	1	1	1			
16	*	ｱｰﾑCOMPL	ARM	1	1	1	1	1	1			
17	*	ﾊﾞﾙﾌﾞ.ｽﾛｯﾄﾙ	VALVE .THROTTLE	1	1	1	1	1	1			
18	130180030	ｽｸﾘｭ	SCREW	4	4	4	4	4	4			
19	*	ｼｬﾌﾄASSY	SHAFT ASSY	1	1	1	1	1	1			
20	*	ﾊﾞﾙﾌﾞ.ﾁｮｰｸ	VALVE .CHOKE	1	1	1	1	1	1			
21	*	ﾜｯｼｬ	WASHER	1	1	1	1	1	1			
22	*	ﾘﾝｸﾞ	RING .E STOP	1	1	1	1	1	1			
23	*	ﾚﾊﾞｰASSY	LEVER ASSY	1	1	1	1	1	1			
24	*	ﾛｯﾄﾞ	ROD .CHOKE PISTON	1	1	1	1	1	1			
25	*	ｶﾗｰ	COLLAR	1	1	1	1	1	1			
26	*	ﾘﾀｰﾝｽﾌﾟﾘﾝｸﾞ	RETURN SPRING	1	1	1	1	1	1			
27	*	ﾚﾊﾞｰASSY	LEVER ASSY	1	1	1	1	1	1			
28	*	ｱｰﾑ .ﾁｮｰｸ	ARM .CHOKE	1	1	1	1	1	1			
29	*	ﾌﾞｯｼｭ	BUSH	1	1	1	1	1	1			
30	015140408	ｽｸﾘｭ	SCREW	5	5	5	5	5	5			
31	*	ﾘﾀｰﾝｽﾌﾟﾘﾝｸﾞ	RETURN SPRING	1	1	1	1	1	1			
32	*	ｶﾗｰ	COLLAR	1	1	1	1	1	1			
33	130128380	ｶﾞｽｹｯﾄ	GASKET	1	1	1	1	1	1			
34	*	ｺｯﾀｰﾋﾟﾝ	COTTER PIN	1	1	1	1	1	1			
35	*	ｽｸﾘｭ	SCREW	3	3	3	3	3	3			

FIG.105　キャブレタ (CARBURETOR)

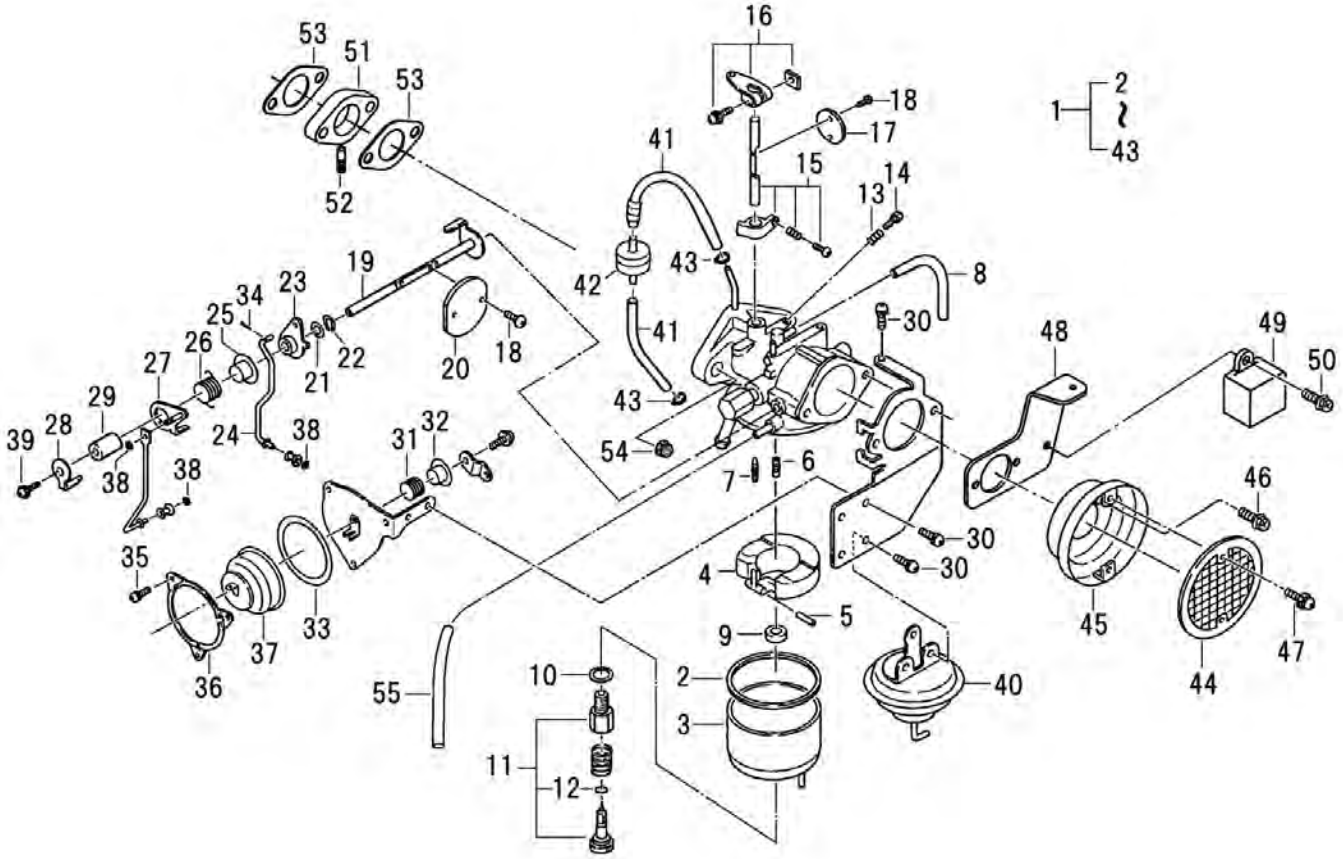

見出番号 Key No.	部品番号 Parts No.	部品名称 Parts Name		台当個数 Q'ty 300	300M	400	400M	300A	400A1		適用号機 Application	備考 Remarks
36	*	ﾌﾟﾚｰﾄ	PLATE	1	1	1	1	1	1			
37	130288681	ｻｰﾓｶﾊﾞｰASSY	THERMO COVER ASSY	1	1	1	1	1	1			
38	*	E ｸﾘｯﾌﾟ	E CLIP	3	3	3	3	3	3			
39	*	ｽｸﾘｭ	SCREW	1	1	1	1	1	1			
40	*	ｵｰﾌﾟﾅｰASSY	OPENER ASSY	1	1	1	1	1	1			
41	130288680	ﾊﾟｲﾌﾟ	PIPE	2	2	2	2	2	2			
42	140358090	ﾊﾞﾙﾌﾞASSY	VALVE. DELAY	1	1	1	1	1	1			
43	*	ﾅｲﾛﾝﾊﾞﾝﾄﾞ	NYLON BAND	2	2	2	2	2	2			
44	135118090	ﾈｯﾄ	SCREEN	1	1	1	1	1	1			
45	135158060	ｹｰｽ COMPL	CASE	1	1	1	1	1	1			
46	011150616	ﾎﾞﾙﾄ	BOLT	2	2	2	2	2	2			
47	015140410	ｽｸﾘｭ	SCREW	2	2	2	2	2	2			
48	226670820	ｻﾎﾟｰﾄ	SUPPORT	1	1	1	1	1	1			
49	150588090	CDIﾕﾆｯﾄ	UNIT.C.D.I	1	1	1	1	1	1			
50	011150616	ﾎﾞﾙﾄ	BOLT	1	1	1	1	1	1			
51	199518010	ｲﾝｼｭﾚｰﾀ	INSULATOR	1	1	1	1	1	1			
52	298480620	ｺﾈｸﾀ	CONNECTOR	1	1	1	1	1	1			
53	135998061	ｶﾞｽｹｯﾄ	GASKET	2	2	2	2	2	2			
54	023100008	ﾅｯﾄ	NUT	2	2	2	2	2	2			
55	068109149	ﾋﾞﾆﾙﾁｭｰﾌﾞ	VINYL TUBE	1	1	1	1	1	1			

FIG.106　マフラー（MUFFLER）

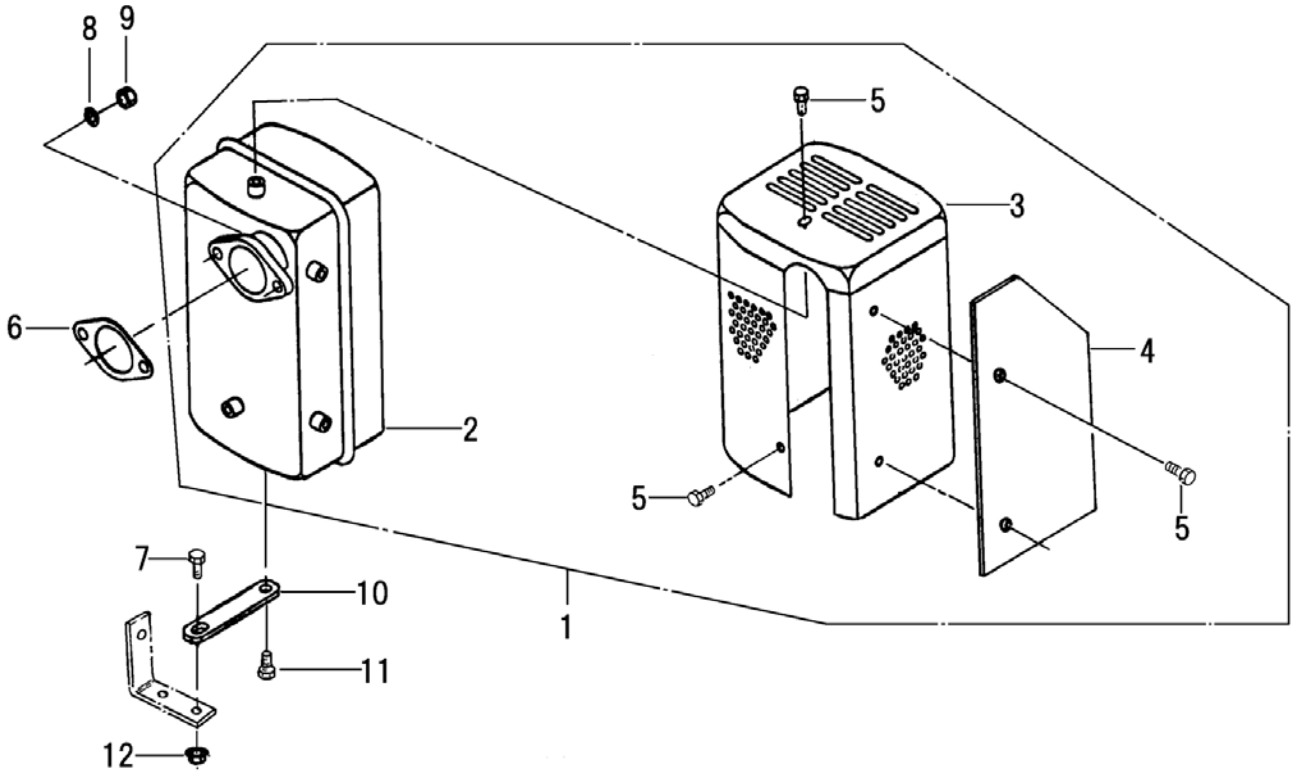

見出番号 Key No.	部品番号 Parts No.	部品名称 Parts Name		台当個数 Q'ty 300	300M	400	400M	300A	400A1		適用号機 Application	備考 Remarks
1	135048281	ﾏﾌﾗASSY	MUFFLER ASSY.EXHAUST	1		1		1	1			
1	135048290	ﾏﾌﾗASSY	MUFFLER ASSY.EXHAUST		1		1					
2	*	ﾏﾌﾗCOMPL	MUFFLER.EXHAUST	1	1	1	1	1	1			
3	*	ﾏﾌﾗｶﾊﾞｰCOMPL	MUFFLER COVER COMPL	1	1	1	1	1	1			
4	135518361	ﾏﾌﾗｶﾊﾞｰ	COVER.MUFFLER	1		1		1	1			
5	011150610	ﾎﾞﾙﾄ	BOLT	6	6	6	6	6	6			
6	135998100	ｶﾞｽｹｯﾄ	GASKET	1	1	1	1	1	1			
7	010810820	ﾎﾞﾙﾄ	BOLT	1	1	1	1	1	1			
8	027100008	ｽﾌﾟﾘﾝｸﾞﾜｯｼｬ	LOCK WASHER	2	2	2	2	2	2			
9	020910008	ﾅｯﾄ	NUT	2	2	2	2	2	2			
10	135978170	ｽﾃｲ:ﾏﾌﾗ	STAY	1	1	1	1	1	1			
11	011510816	ﾎﾞﾙﾄ	BOLT	1	1	1	1	1	1			
12	023100008	ﾅｯﾄ	NUT	1	1	1	1	1	1			

FIG.107　リコイルスタータ (RECOIL STARTER)

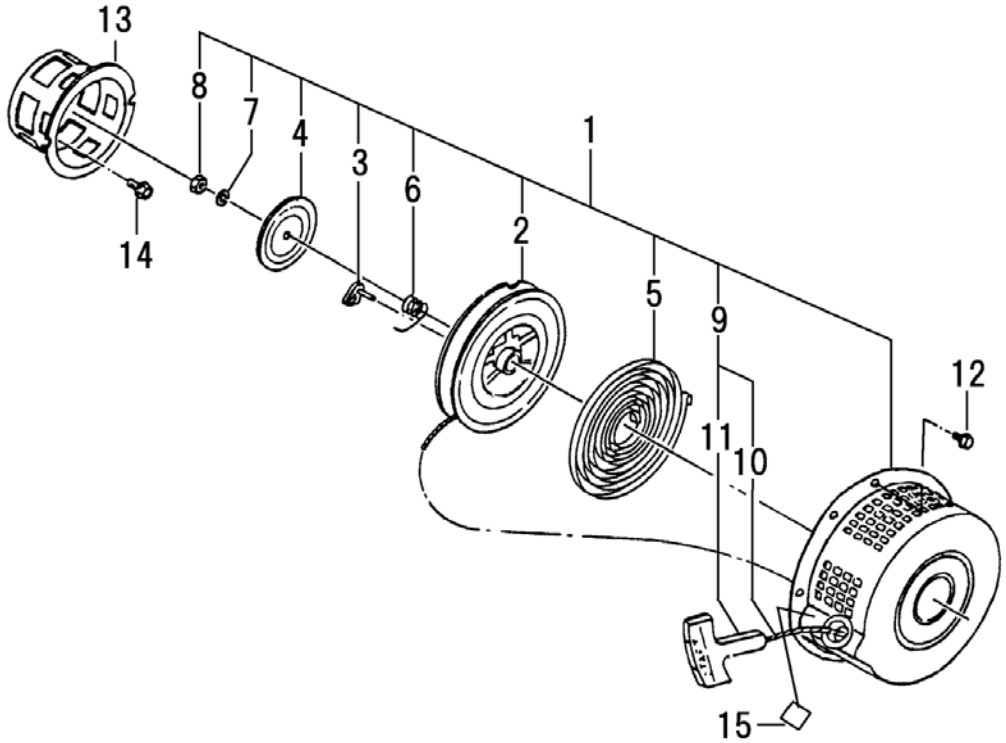

見出番号 Key No.	部品番号 Parts No.	部品名称 Parts Name		台当個数 Q'ty 300	300M	400	400M	300A	400A1		適用号機 Application	備考 Remarks
1	155108231	ﾘｺｲﾙASSY	RECOIL ASSY	1	1	1	1	1	1			
2	155180130	ﾘｰﾙ	REEL	1	1	1	1	1	1			
3	155160090	ﾗﾁｴｯﾄ	RATCHET	1	1	1	1	1	1			
4	155130070	ﾌﾘｸｼｮﾝﾌﾟﾚｰﾄ	PLATE.FRICTION	1	1	1	1	1	1			
5	155260170	ｽﾊﾟｲﾗﾙｽﾌﾟﾘﾝｸﾞ	SPRING	1	1	1	1	1	1			
6	155260190	ﾌﾘｸｼｮﾝｽﾌﾟﾘﾝｸﾞ	SPRING	1	1	1	1	1	1			
7	027100008	ｽﾌﾟﾘﾝｸﾞﾜｯｼｬ	LOCK WASHER	1	1	1	1	1	1			
8	020700008	ﾅｯﾄ	NUT	1	1	1	1	1	1			
9	155208090	ｽﾀｰﾀﾛｰﾌﾟASSY	ROPE ASSY.STARTER	1	1	1	1	1	1			
10	155210230	ｽﾀｰﾀﾛｰﾌﾟ	ROPE.STARTER	1	1	1	1	1	1			
11	155228050	ｽﾀｰﾀﾉﾌﾞ	KNOB.STARTER	1	1	1	1	1	1			
12	011150610	ﾎﾞﾙﾄ	BOLT	4	4	4	4	4	4			
13	155358060	ｽﾀｰﾀﾌﾟｰﾘCOMPL	PULLEY.STARTER	1	1	1	1	1	1			
14	011140620	ﾎﾞﾙﾄ	BOLT	3	3	3	3	3	3			
15	290462460	ﾏｰｸｼｰﾄ	MARK SHEET	1	1	1	1	1	1			

FIG.108　ポンプ，オイルポンプ（PUMP,PUMP;LUBRICATING OIL）

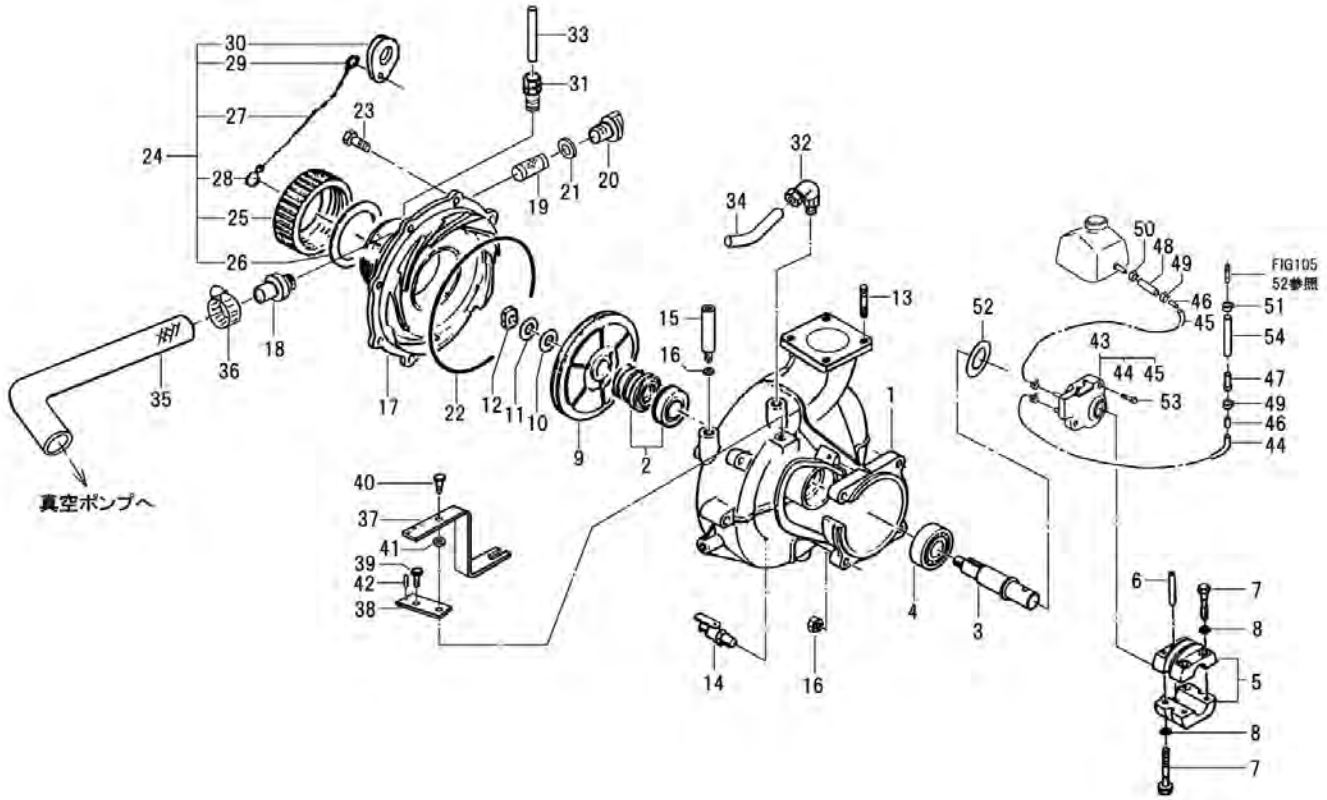

見出番号 Key No.	部品番号 Parts No.	部品名称 Parts Name		台当個数 Q'ty 300	300M	400	400M	300A	400A1		適用号機 Application	備考 Remarks
1	210110874	ｹｰｼﾝｸﾞﾎﾞﾃﾞｲ	CASING BODY	1	1	1	1	1	1			
2	210500250	ﾒｶﾆｶﾙｼｰﾙASSY	MECHANICAL SEAL	1	1	1	1	1	1			
3	210260231	ﾎﾟﾝﾌﾟｼｬﾌﾄ	PUMP SHAFT	1	1	1	1	1	1			
4	040146204	ﾎﾞｰﾙﾍﾞｱﾘﾝｸﾞ	BEARING 6204LLU	1	1	1	1	1	1			
5	298680102	ﾌﾟｰﾘ	PULLEY	1	1	1	1	1	1			
6	030300540	ｽﾌﾟﾘﾝｸﾞﾋﾟﾝ	SPRING PIN	1	1	1	1	1	1			
7	115170021	ﾛｯﾄﾞﾎﾞﾙﾄ	BOLT.CONNECTING ROD	4	4	4	4	4	4			
8	027100006	ｽﾌﾟﾘﾝｸﾞﾜｯｼｬ	LOCK WASHER	4	4	4	4	4	4			
9	210310680	ｲﾝﾍﾟﾗ	IMPELLER	1	1	1	1	1	1			
10	299210180	ｽﾍﾟｰｻ	SPACER	1	1	1	1	1	1			
11	026209007	ﾜｯｼｬ	WASHER	1	1	1	1	1	1			
12	020160010	ﾅｯﾄ	NUT	1	1	1	1	1	1			
13	012110820	ｽﾀｯﾄﾎﾞﾙﾄ	STUD BOLT	4	4	4	4	4	4			
14	298730310	ｺｯｸASSY	COCK ASSY	1	1	1	1	1	1			
15	298485340	ｺﾈｸﾀ	CONNECTOR	1	1	1	1	1	1			
16	023100008	ﾅｯﾄ	NUT	5	5	5	5	5	5			
17	210150230	ｹｰｼﾝｸﾞｶﾊﾞｰASSY	CASING COVER	1	1	1	1	1	1			
18	298484890	ｺﾈｸﾀ	CONNECTOR	1	1	1	1	1	1			
19	260260160	ｽﾄﾚｰﾅ	STRAINER	1	1	1	1	1	1			
20	298450011	ﾌﾟﾗｸﾞASSY	PLUG ASSY	1	1	1	1	1	1			
21	052100240	Oﾘﾝｸﾞ	O-RING	1	1	1	1	1	1			
22	298110550	ｺﾞﾑﾜ	PACKING:RUBBER	1	1	1	1	1	1			
23	010810820	ﾎﾞﾙﾄ	BOLT	8	8	8	8	8	8			
24	210350042	ｼﾞｮｲﾝﾄｷｬｯﾌﾟASSY	CAP ASSY	1	1	1	1	1	1			
25	＊	ｼﾞｮｲﾝﾄｷｬｯﾌﾟ	JOINT CAP	1	1	1	1	1	1			
26	298990200	ｶﾞｽｹｯﾄ	GASKET	1	1	1	1	1	1			
27	298260080	ﾁｪｰﾝ	CHAIN	1	1	1	1	1	1			
28	210990120	ﾘﾝｸﾞ	RING	1	1	1	1	1	1			
29	210990022	ﾘﾝｸﾞ	RING	1	1	1	1	1	1			
30	226690010	ﾗｸﾞ	LUG	1	1	1	1	1	1			
31	298484830	ｺﾈｸﾀASSY	CONNECTOR	1	1	1	1	1	1			
32	298485350	ｺﾈｸﾀASSY	CONNECTOR	1	1	1	1	1	1			
33	298160821	ﾊﾟｲﾌﾟ:L165	PIPE	1	1	1	1	1	1			
34	298161040	ﾊﾟｲﾌﾟ:L180	PIPE	1	1	1	1	1	1			
35	218510240	ﾊﾟｲﾌﾟ:IN	PIPE	1	1	1	1	1	1			

FIG.108　ポンプ，オイルポンプ（PUMP,PUMP;LUBRICATING OIL）

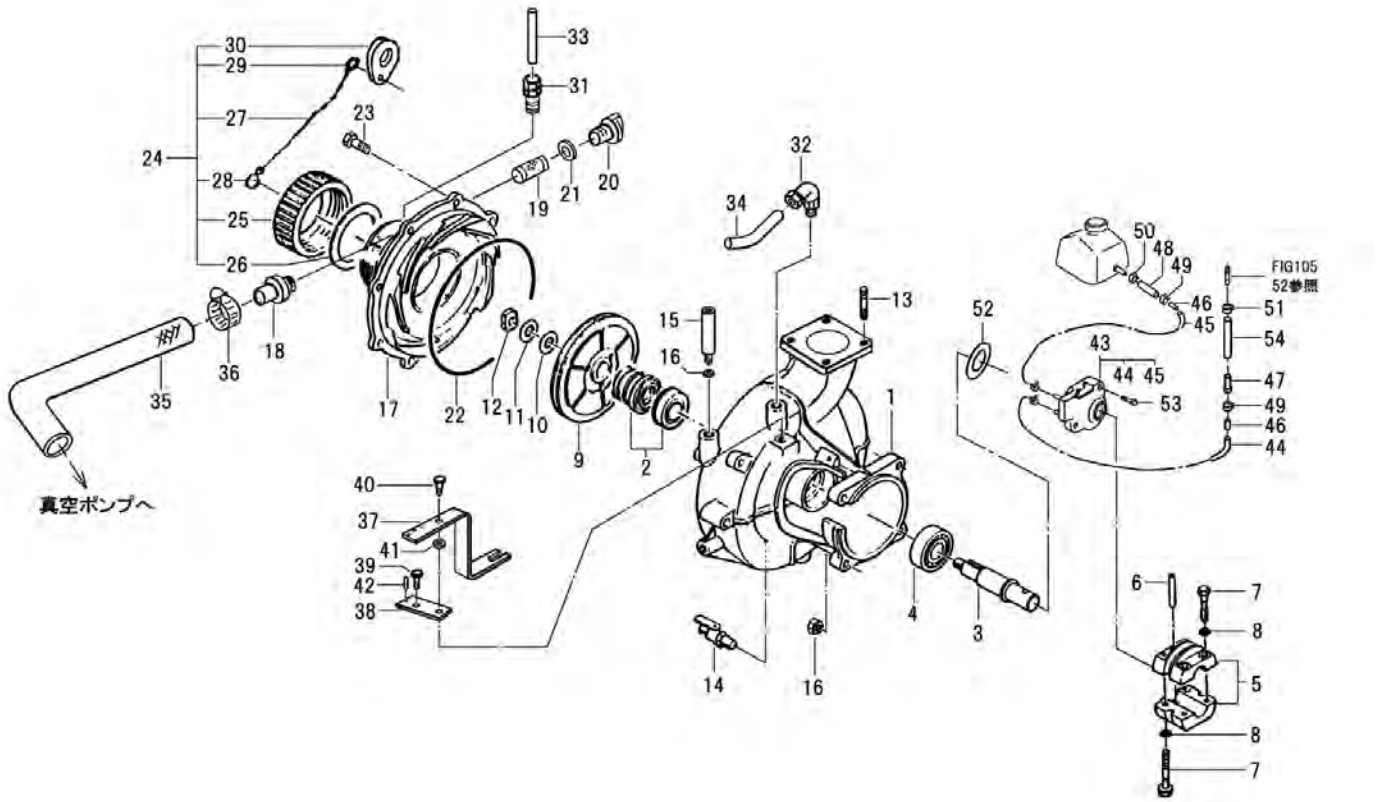

見出番号 Key No.	部品番号 Parts No.	部品名称 Parts Name		台当個数 Q'ty 300	300M	400	400M	300A	400A1		適用号機 Application	備考 Remarks
36	198756230	ﾎｰｽﾊﾞﾝﾄﾞ:32	BAND	2	2	2	2	2	2			
37	125288101	ﾚﾊﾞｰ	LEVER	1	1	1	1	1	1			
38	140978011	ｽﾃｲ	STAY	1	1	1	1	1	1			
39	010810610	ﾎﾞﾙﾄ	BOLT	1	1	1	1	1	1			
40	299430200	ﾎﾞﾙﾄ	BOLT	1	1	1	1	1	1			
41	054100008	ｶﾞｽｹｯﾄ	GASKET	1	1	1	1	1	1			
42	030300306	ｽﾌﾟﾘﾝｸﾞﾋﾟﾝ	SPRING PIN	1	1	1	1	1	1			
43	140018100	ｵｲﾙﾎﾟﾝﾌﾟASSY	PUMP.LUBRICATING OIL	1	1	1	1	1	1			
44	068109112	ﾋﾞﾆﾙﾁｭｰﾌﾞ	VINYL TUBE	1	1	1	1	1	1			
45	068109142	ﾋﾞﾆﾙﾁｭｰﾌﾞ	VINYL TUBE	1	1	1	1	1	1			
46	140988080	ﾊﾟｲﾌﾟ	PIPE	2	2	2	2	2	2			
47	140368010	ﾁｪｯｸﾊﾞﾙﾌﾞ	VALVE.CHECK	1	1	1	1	1	1			
48	298161400	ﾋﾞﾆｰﾙﾁｭｰﾌﾞ	VINYL TUBE	1	1	1	1	1	1			
49	067209004	ﾎｰｽｸﾘｯﾌﾟ	HOSE CLIP	2	2	2	2	2	2			
50	067200086	ﾎｰｽｸﾘｯﾌﾟ	HOSE CLIP	1	1	1	1	1	1			
51	067200078	ﾎｰｽｸﾘｯﾌﾟ	HOSE CLIP	1	1	1	1	1	1			
52	199280590	ｼﾑ:T0.5	SHIM	(1)	(1)	(1)	(1)	(1)	(1)			調整用
53	011310620	ﾎﾞﾙﾄ	BOLT	2	2	2	2	2	2			
54	298161380	ﾋﾞﾆｰﾙﾁｭｰﾌﾞ	VINYL TUBE	1	1	1	1	1	1			

FIG.109　デリバリバルブ (DELIVERRY VALVE)

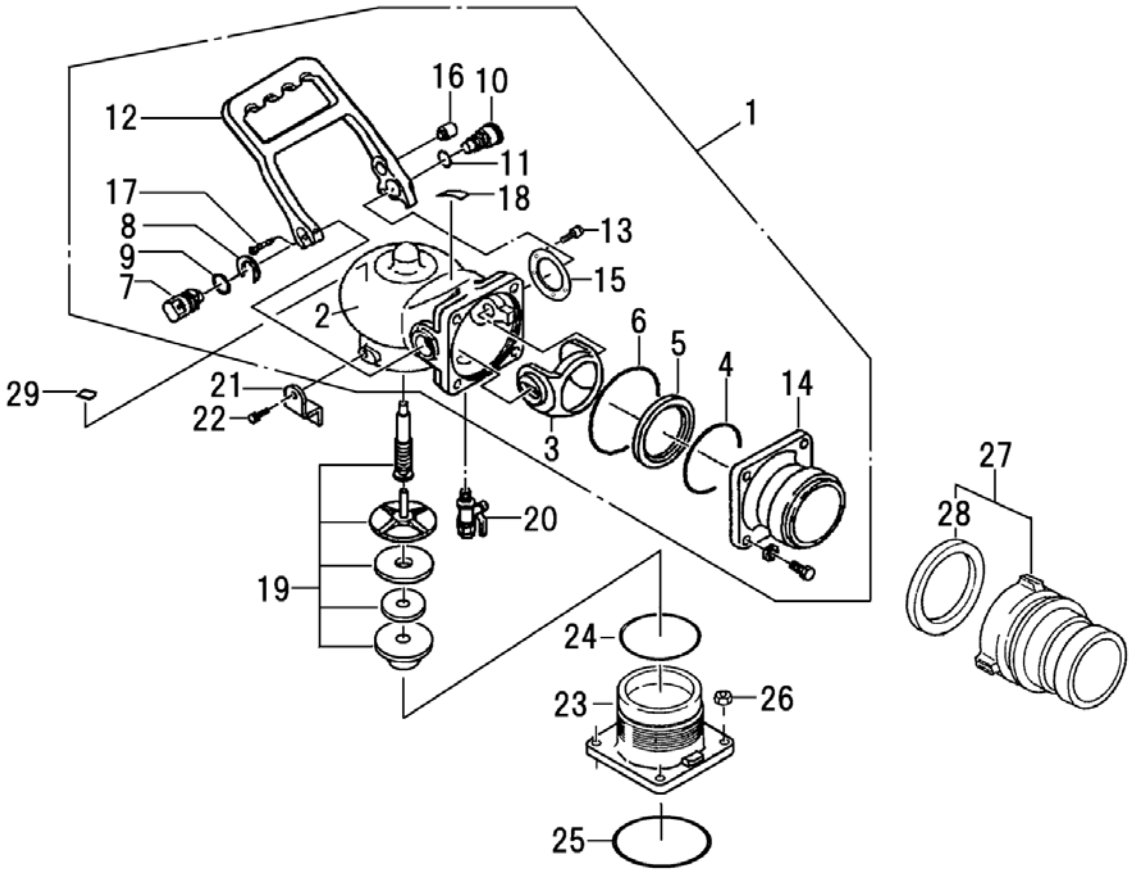

見出番号 Key No.	部品番号 Parts No.	部品名称 Parts Name		台当個数 Q'ty 300	300M	400	400M	300A	400A1		適用号機 Application	備考 Remarks
1	214010530	ﾃﾞﾘﾊﾞﾘﾊﾞﾙﾌﾞASSY	DELIVERY VALVE ASSY	1	1	1	1					
1	214010630	ﾃﾞﾘﾊﾞﾘﾊﾞﾙﾌﾞASSY	DELIVERY VALVE ASSY					1	1			
2	*	ﾊﾞﾙﾌﾞﾎﾞﾃﾞｲ	VALVE BODY	1	1	1	1	1	1			
3	*	ﾎﾞｰﾙ	VALVE	1	1	1	1	1	1			
4	052109126	Oﾘﾝｸﾞ	O-RING	1	1	1	1	1	1			
5	214230120	ﾒｰﾝ.ﾎﾛｱｰ	VALVE SUPPORT	1	1	1	1	1	1			
6	052109127	Oﾘﾝｸﾞ	O-RING	1	1	1	1	1	1			
7	214360100	ｽﾋﾟﾝﾄﾞﾙ	SPINDLE	1	1	1	1	1	1			
8	027109075	ﾛｯｸｻﾞｶﾞﾈ	LOCK WASHER	1	1	1	1	1	1			
9	052100180	Oﾘﾝｸﾞ	O-RING	1	1	1	1	1	1			
10	299430500	ｾﾝﾀｰﾋﾟﾝ	CENTER PIN	1	1	1	1	1	1			
11	052100140	Oﾘﾝｸﾞ	O-RING	1	1	1	1	1	1			
12	214310190	ﾊﾝﾄﾞﾙ	HANDLE	1	1	1	1	1	1			
13	010709123	ｽﾄｯﾊﾟｰﾋﾟﾝ	BOLT	1	1	1	1	1	1			
14	*	ﾈｼﾞｸﾌﾗﾝｼﾞ	VALVE SEAT	1	1	1	1	1	1			
15	*	ﾉｯﾁｳｹｲﾀ	PLATE	1	1	1	1	1	1			
16	214170220	ﾎﾞｰﾙﾌﾟﾗﾝｼﾞｬｰ	PLUNGER	1	1	1	1	1	1			
17	015109192	ｾｯﾄﾋﾞｽ	SCREW	1	1	1	1	1	1			
18	290192990	ｺｰｼｮﾝﾌﾟﾚｰﾄ	CAUTION PLATE	1	1	1	1					
18	290462940	ｺｰｼｮﾝﾌﾟﾚｰﾄ	CAUTION PLATE					1	1			
19	214200140	ﾊﾞﾙﾌﾞASSY	VALVE SEAT	1	1	1	1	1	1			
20	298730310	ｺｯｸASSY	COCK ASSY	1	1	1	1	1	1			
21	214170210	ｽﾄｯﾊﾟ	STOPPER	1	1	1	1	1	1			
22	011150616	ﾎﾞﾙﾄ	BOLT	1	1	1	1	1	1			
23	214160200	ﾊﾞﾙﾌﾞｼｰﾄ	VALVE SHEET	1	1	1	1	1	1			
24	052109125	Oﾘﾝｸﾞ	O-RING	1	1	1	1	1	1			
25	052300750	Oﾘﾝｸﾞ	O-RING	1	1	1	1	1	1			
26	023100008	ﾅｯﾄ	NUT	4	4	4	4	4	4			
27	295400561	ﾎｰｽｼﾞｮｲﾝﾄASSY	HOSE JOINT ASSY	1	1	1	1	1	1			
28	214980050	ﾊﾟｯｷﾝ	PACKING	1	1	1	1	1	1			
29	290460930	ﾏｰｸｼｰﾄ	MARK SHEET	1	1	1	1	1	1			

FIG.110　バキュームポンプ (VACUUM PUMP)

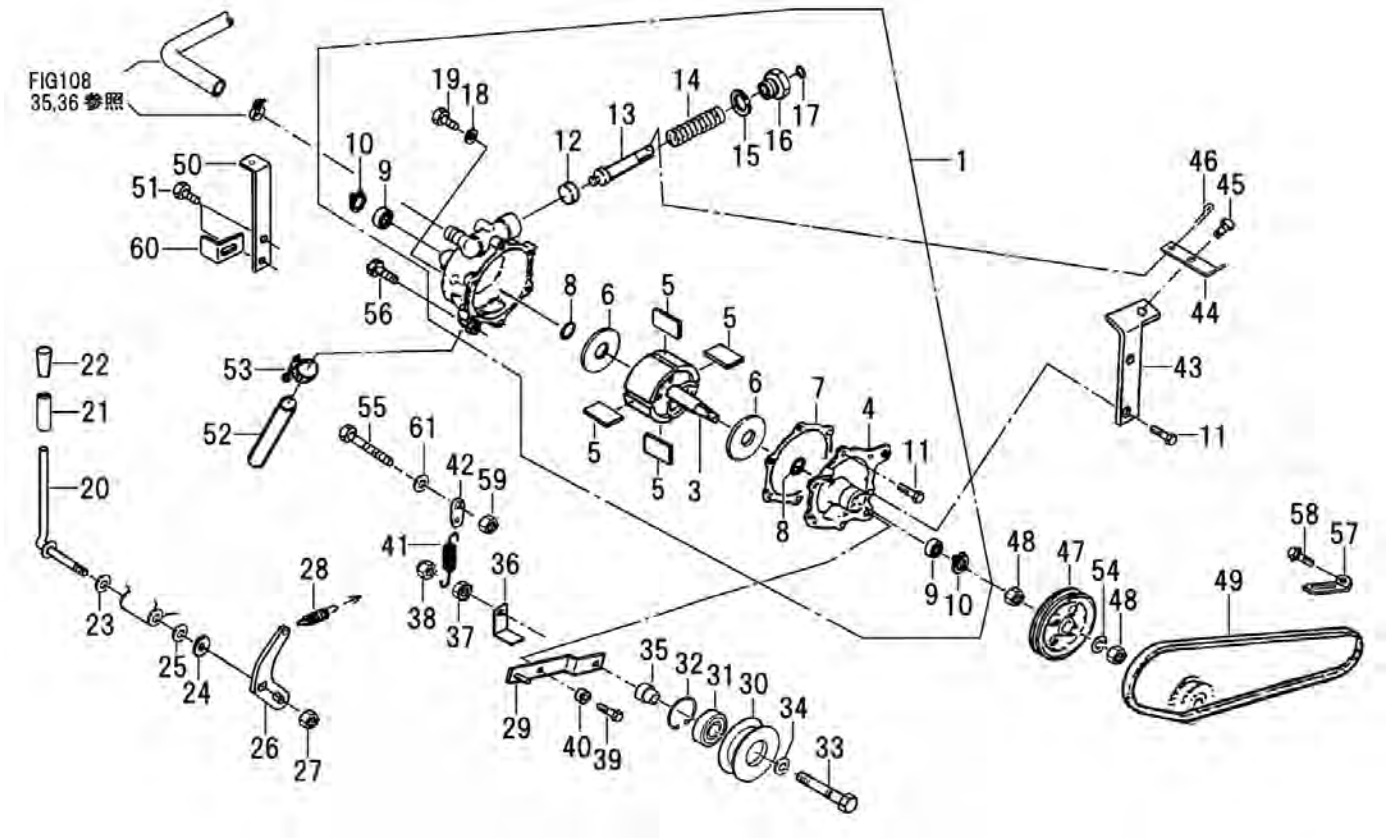

見出番号 Key No.	部品番号 Parts No.	部品名称 Parts Name		台当個数 Q'ty 300	300M	400	400M	300A	400A1		適用号機 Application	備考 Remarks
1	218010591	ﾊﾞｷｭｰﾑﾎﾟﾝﾌﾟASSY	VACUUM PUMP ASSY	1	1	1	1	1	1			
2	*	ﾎﾞﾃﾞｲCOMPL	VACUUM PUMP BODY	1	1	1	1	1	1			
3	218150141	ﾛｰﾀCOMPL	ROTOR	1	1	1	1	1	1			
4	218120301	ｶﾊﾞｰCOMPL	VACUUM PUMP COVER	1	1	1	1	1	1			
5	218160140	ﾌﾞﾚｰﾄﾞ	BLADE	4	4	4	4	4	4			
6	218170052	ﾌﾟﾚｰﾄ	BLADE RING	2	2	2	2	2	2			
7	218980050	ﾎﾞﾃﾞｲﾊﾟｯｷﾝ	PACKING	1	1	1	1	1	1			
8	052100120	Oﾘﾝｸﾞ	O-RING	2	2	2	2	2	2			
9	040146001	ﾎﾞｰﾙﾍﾞｱﾘﾝｸﾞ	BEARING 6001LLU	2	2	2	2	2	2			
10	036100012	ｽﾅｯﾌﾟﾘﾝｸﾞ	SNAP RING	2	2	2	2	2	2			
11	011150516	ﾎﾞﾙﾄ	BOLT	6	6	6	6	6	6			
12	298112660	ﾊﾞﾙﾌﾞﾗﾊﾞｰ	RUBBER	1	1	1	1	1	1			
13	218210150	ｺｯｸｼｬﾌﾄ	COCK SHAFT	1	1	1	1	1	1			
14	298210540	ｽﾌﾟﾘﾝｸﾞ	SPRING	1	1	1	1	1	1			
15	052400180	Oﾘﾝｸﾞ	O-RING	1	1	1	1	1	1			
16	298510541	ﾌﾞｼｭ	BUSH	1	1	1	1	1	1			
17	052100080	Oﾘﾝｸﾞ	O-RING	1	1	1	1	1	1			
18	054100005	ｶﾞｽｹｯﾄ	GASKET	2	2	2	2	2	2			
19	010100510	ﾎﾞﾙﾄ	BOLT	2	2	2	2	2	2			
20	218300270	ﾊﾝﾄﾞﾙCOMPL	COCK HANDLE	1	1	1	1	1	1			
21	068209613	ｺﾞﾑﾎｰｽ	HOSE	1	1	1	1	1	1			
22	398180580	ｸﾞﾘｯﾌﾟ	GRIP	1	1	1	1	1	1			
23	026100010	ﾜｯｼｬ	WASHER	1	1	1	1	1	1			
24	026109037	ﾜｯｼｬ	WASHER	1	1	1	1	1	1			
25	054100012	ｶﾞｽｹｯﾄ	GASKET	1	1	1	1	1	1			
26	218310210	ｱｰﾑ:1	ARM	1	1	1	1	1	1			
27	022400010	ﾅｯﾄ	NUT	1	1	1	1	1	1			
28	298210730	ｽﾌﾟﾘﾝｸﾞ	SPRING	1	1	1	1	1	1			
29	218310160	ｱｰﾑ	ARM	1	1	1	1	1	1			
30	298680010	ﾃﾝｼｮﾝﾌﾟｰﾘ	PULLEY	1	1	1	1	1	1			
31	040146201	ﾎﾞｰﾙﾍﾞｱﾘﾝｸﾞ	BEARING 6201LLU	1	1	1	1	1	1			
32	298340020	ｸﾘｯﾌﾟ	CLIP	1	1	1	1	1	1			
33	012810645	ﾎﾞﾙﾄ	BOLT	1	1	1	1	1	1			
34	026109009	ﾜｯｼｬ	WASHER	1	1	1	1	1	1			
35	299230740	ﾍﾞｱﾘﾝｸﾞｶﾗｰ	COLLAR	1	1	1	1	1	1			

FIG.110　バキュームポンプ (VACUUM PUMP)

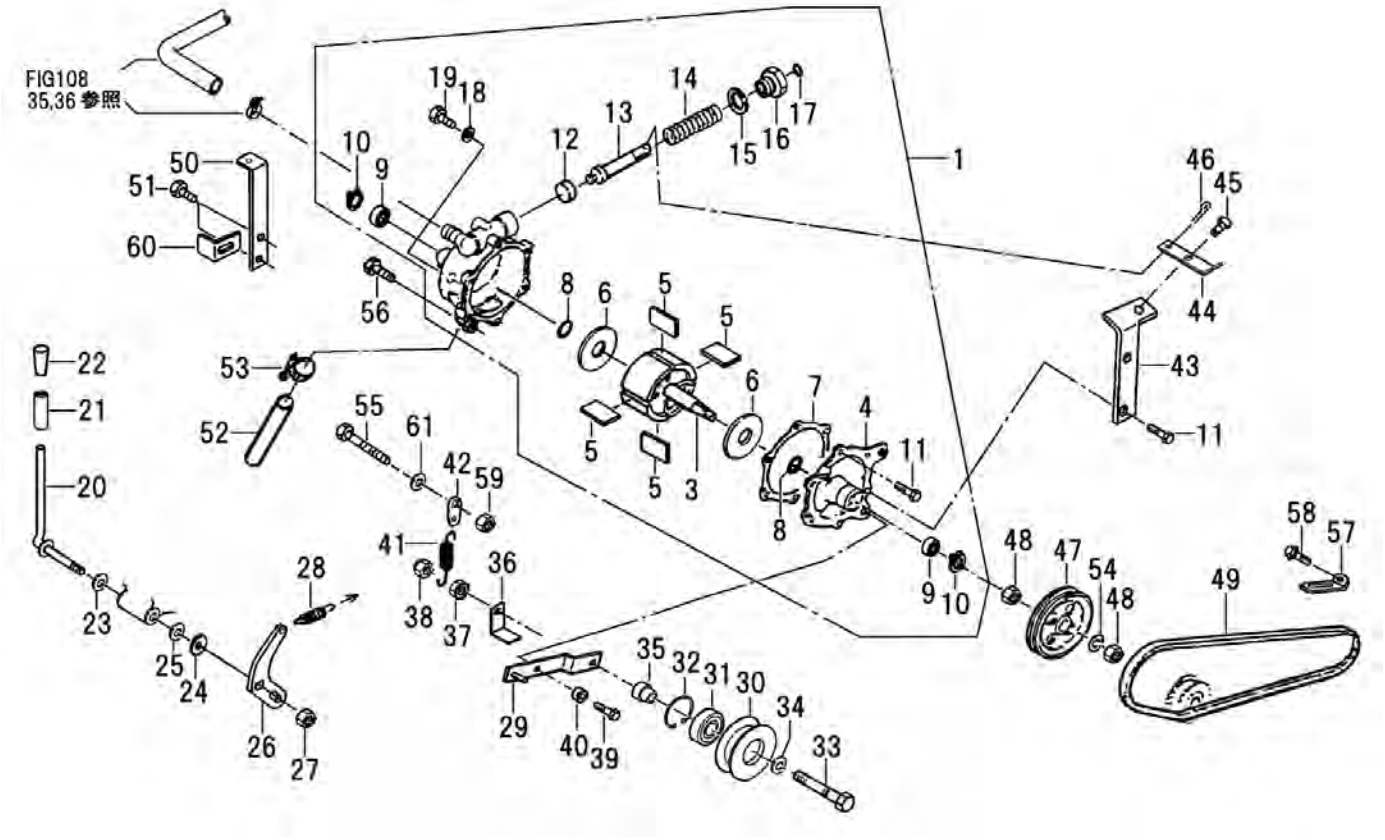

見出番号 Key No.	部品番号 Parts No.	部品名称 Parts Name		台当個数 Q'ty 300	300M	400	400M	300A	400A1		適用号機 Application	備考 Remarks
36	218440090	ﾍﾞﾙﾄｶﾞｲﾄﾞ	BELT GUIDE	1	1	1	1	1	1			
37	023100006	ﾅｯﾄ	NUT	1	1	1	1	1	1			
38	022400006	ﾅｯﾄ:Uﾅｯﾄ	U-NUT	1	1	1	1	1	1			
39	010810612	ﾎﾞﾙﾄ	BOLT	1	1	1	1	1	1			
40	299230552	ｶﾗｰ	COLLAR	1	1	1	1	1	1			
41	298210220	ｶﾞﾊﾞﾅｽﾌﾟﾘﾝｸﾞ	SPRING	1	1	1	1	1	1			
42	226690010	ﾗｸﾞ	LUG	1	1	1	1	1	1			
43	218400191	ｽﾃｰCOMPL	BELT COVER	1	1	1	1	1	1			
44	218310151	ｱｰﾑ	ARM	1	1	1	1	1	1			
45	299430200	ﾎﾞﾙﾄ	BOLT	1	1	1	1	1	1			
46	030102010	ｽﾌﾟﾘｯﾄﾋﾟﾝ	SPLIT PIN	1	1	1	1	1	1			
47	298680541	ﾌﾟｰﾘ	PULLEY	1	1	1	1	1	1			
48	020900012	ﾅｯﾄ	NUT	2	2	2	2	2	2			
49	080100023	Vﾍﾞﾙﾄ	V-BELT	1	1	1	1	1	1			
50	218420381	ｽﾃｲ	STAY	1	1	1	1	1	1			
51	011150512	ﾎﾞﾙﾄ	BOLT	2	2	2	2	2	2			
52	145538050	ﾗｼﾞｴｰﾀﾎｰｽ	HOSE.RADIATOR	1	1	1	1	1	1			
53	198756230	ﾎｰｽﾊﾞﾝﾄﾞ:32	BAND	1	1	1	1	1	1			
54	026100012	ﾜｯｼｬ	WASHER	1	1	1	1	1	1			
55	013110840	ﾎﾞﾙﾄ	BOLT	1	1	1	1	1	1			
56	010810825	ﾎﾞﾙﾄ	BOLT	1	1	1	1	1	1			
57	399111960	ｸﾗﾝﾌﾟ	CLAMP	1	1	1	1	1	1			
58	010810612	ﾎﾞﾙﾄ	BOLT	1	1	1	1	1	1			
59	022300008	Uﾅｯﾄ	U-NUT	1	1	1	1	1	1			
60	218420411	ｽﾄｯﾊﾟ	STAY	1	1	1	1	1	1			
61	026100080	ﾜｯｼｬ	WASHER	1	1	1	1	1	1			

FIG.111　ベッド，カバー（BED,COVER）

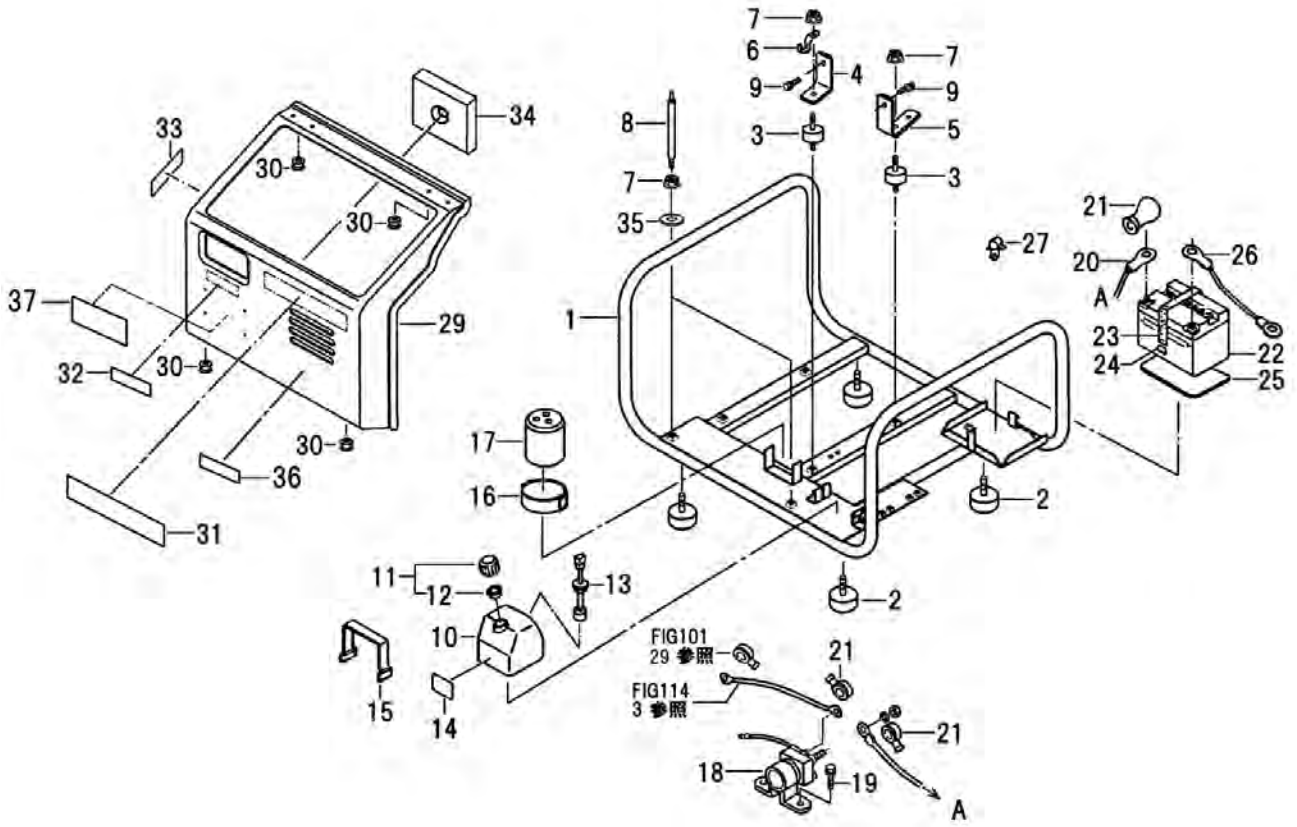

見出番号 Key No.	部品番号 Parts No.	部品名称 Parts Name		台当個数 Q'ty 300	300M	400	400M	300A	400A1		適用号機 Application	備考 Remarks
1	222101341	ﾍﾞｯﾄﾞ COMPL	BED	1	1			1	1			
1	222101351	ﾍﾞｯﾄﾞ COMPL	BED			1	1					
2	298112400	ｸｯｼｮﾝﾗﾊﾞｰ	CUSHION RUBBER	4	4	4	4	4	4			
3	498110452	ﾎﾞｳｼﾝｺﾞﾑ	RUBBER	4	4	4	4	4	4			
4	226661280	ｽﾃｲ:A	STAY	1	1	1	1	1	1			
5	226660200	ｽﾃｲ:B	STAY	1	1	1	1	1	1			
6	399111040	ｸﾗﾝﾌﾟ	CLAMP	2	2	2	2	2	2			
7	023100008	ﾅｯﾄ	NUT	6	6	6	6	6	6			
8	298485331	ｺﾈｸﾀ:2	CONNECTOR	2	2	2	2	2	2			
9	010810825	ﾎﾞﾙﾄ	BOLT	4	4	4	4	4	4			
10	260200170	ｵｲﾙﾀﾝｸ	OIL TANK	1	1	1	1	1	1			
11	160038131	ﾀﾝｸｷｬｯﾌﾟASSY	CAP ASSY.FUEL TANK	1	1	1	1	1	1			
12	160998010	ｶﾞｽｹｯﾄ	GASKET	1	1	1	1	1	1			
13	285200420	ｽｲｯﾁCOMPL	SWITCH	1	1	1	1	1	1			
14	290191760	ｺｰｼｮﾝﾌﾟﾚｰﾄ	CAUTION PLATE	1	1	1	1					
14	290191651	ｺｰｼｮﾝﾌﾟﾚｰﾄ	CAUTION PLATE					1	1			
15	160203001	ﾀﾝｸﾊﾞﾝﾄﾞCOMPL	STRAP.FUEL TANK	1	1	1	1	1	1			
16	298112691	ﾗﾊﾞｰ	RUBBER	1	1	1	1	1	1			
17	260200161	ｵｲﾙﾀﾝｸ	OIL TANK	1	1	1	1	1	1			
18	285810010	ﾏｸﾞﾈﾃｲﾂｸｽｲｯﾁCOMP	RELAY	1		1		1	1			
19	011150514	ﾎﾞﾙﾄ	BOLT	2		2		2	2			
20	285660220	ｹｰﾌﾞﾙ	CABLE	1		1		1	1			赤色（＋）
21	285820120	ﾀｰﾐﾅﾙｷｬｯﾌﾟ	TERMINAL CAP	3		3		3	3			
22	289510150	ﾊﾞｯﾃﾘ	BATTERY	1				1				
22	289510120	ﾊﾞｯﾃﾘ	BATTERY			1			1			
23	289210011	ｺﾞﾑﾊﾞﾝﾄﾞ	BAND	1		1		1	1			
24	289420010	ｶｹｶﾞﾈ	LATCH	2		2		2	2			
25	298110370	ｺﾞﾑ	RUBBER	1		1		1	1			
26	285660200	ｹｰﾌﾞﾙ	CABLE	1		1		1	1			黒色（－）
27	125680030	ﾜｲﾔﾎﾙﾀﾞ	WIRE HOLDER	3		3		3	3			
28	285820260	ｺｲﾙﾁｭｰﾌﾞ	TERMINAL CAP	1		1		1	1			
29	226151182	ｶﾊﾞｰ COMPL	COVER	1	1	1	1	1	1			
30	298111040	ｸﾞﾛﾒｯﾄ	GROMMET OR RUBBER	4	4	4	4	4	4			
31	290332950	ｷｼｭﾏｰｸ:FT300	TRADE MARK	1	1			1				
31	290332960	ｷｼｭﾏｰｸ:FT400	TRADE MARK			1	1		1			

FIG.111　ベッド，カバー（BED,COVER）

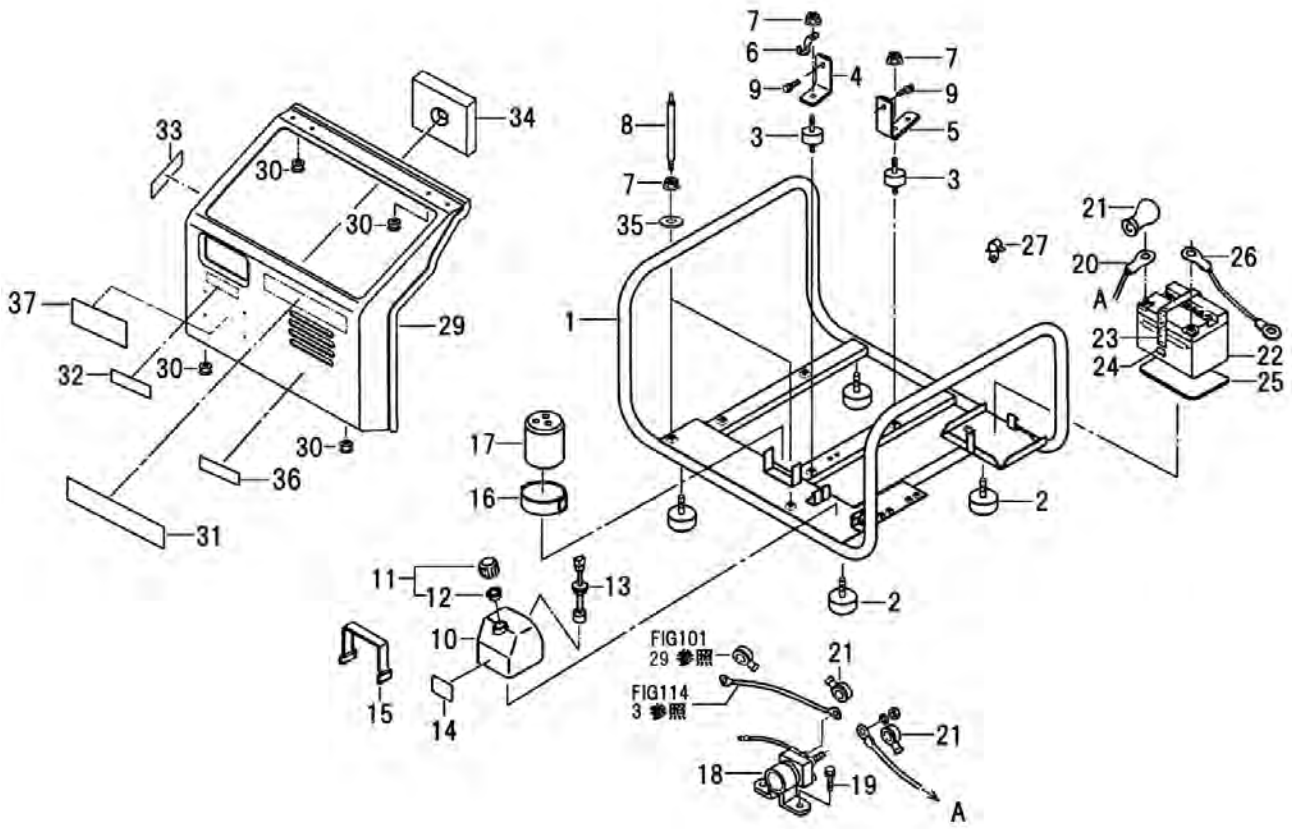

見出番号 Key No.	部品番号 Parts No.	部品名称 Parts Name		台当個数 Q'ty 300	300M	400	400M	300A	400A1		適用号機 Application	備考 Remarks
32	290192880	ﾏｰｸｼｰﾄ:ﾋｭｰｽﾞ	CAUTION PLATE	1		1		1	1			
32	290192890	ﾏｰｸｼｰﾄ:ﾗﾝﾌﾟ	CAUTION PLATE		1		1					
33	290192060	ｺｰｼｮﾝﾌﾟﾚｰﾄ	CAUTION PLATE	1	1	1	1	1	1			
34	298130690	ｽﾎﾟﾝｼﾞ	FELT	1	1	1	1	1	1			
35	026109010	ﾜｯｼｬ	WASHER	2	2	2	2	2	2			
36	290193190	ｺｰｼｮﾝﾌﾟﾚｰﾄ	CAUTION PLATE		1		1					
37	290292910	ﾈｰﾑﾌﾟﾚｰﾄ	NAME PLATE					1	1			

FIG.112　スロットルダイヤル (THROTTLE DIAL)

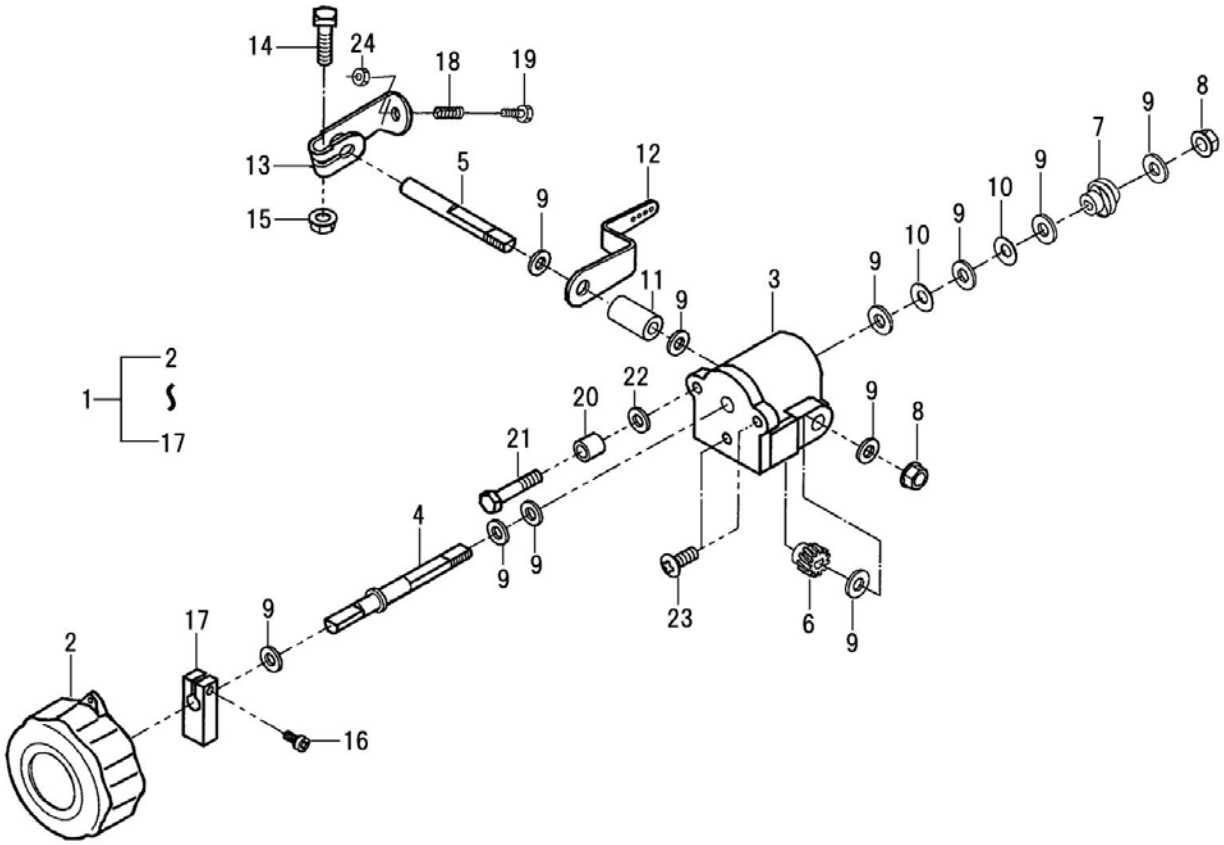

見出番号 Key No.	部品番号 Parts No.	部品名称 Parts Name		台当個数 Q'ty 300	300M	400	400M	300A	400A1		適用号機 Application	備考 Remarks
1	125038111	ﾀﾞｲﾔﾙASSY	LEVER ASSY.CONTROL	1	1	1	1	1	1			
2	125308220	ｽﾛｯﾄﾙﾀﾞｲﾔﾙ	LEVER.CONTROL	1	1	1	1	1	1			
3	＊	ｽﾀﾝﾄﾞ	STAND	1	1	1	1	1	1			
4	125468070	ｼｬﾌﾄ:ﾄﾞﾗｲﾌﾞ	SHAFT.DRIVE	1	1	1	1	1	1			
5	125468110	ｼｬﾌﾄ:ﾄﾞﾘﾌﾞﾝ	SHAFT.DRIVEN	1	1	1	1	1	1			
6	125488040	ｷﾞｬ:ﾄﾞﾘﾌﾞﾝ	GEAR.GOVERNOR	1	1	1	1	1	1			
7	125488050	ｷﾞｬ:ﾄﾞﾗｲﾌﾞ	GEAR.GOVERNOR	1	1	1	1	1	1			
8	022300008	ﾅｯﾄ :U	NUT	2	2	2	2	2	2			
9	026100008	ﾜｯｼｬ	WASHER	11	11	11	11	11	11			
10	198210213	ｽﾌﾟﾘﾝｸﾞ	SPRING	2	2	2	2	2	2			
11	299230860	ｶﾗｰ	COLLAR	1	1	1	1	1	1			
12	125418230	ｶﾞﾊﾞﾅﾚﾊﾞｰ	LEVER.GOVERNOR	1	1	1	1	1	1			
13	125978070	ｽﾃｲ	STAY	1	1	1	1	1	1			
14	199430020	ﾎﾞﾙﾄ	BOLT	1	1	1	1	1	1			
15	023100006	ﾅｯﾄ	NUT	1	1	1	1	1	1			
16	011100416	ﾎﾞﾙﾄ:M4X16	BOLT	1	1	1	1	1	1			
17	125148090	ｱｰﾑ	ARM	1	1	1	1	1	1			
18	298210550	ｶﾞﾊﾞﾅｽﾌﾟﾘﾝｸﾞ	SPRING	1	1	1	1	1	1			
19	010100530	ﾎﾞﾙﾄ	BOLT	1	1	1	1	1	1			
20	199230080	ｶﾗｰ	COLLAR	1	1	1	1	1	1			
21	010110630	ﾎﾞﾙﾄ	BOLT	1	1	1	1	1	1			
22	026100006	ﾜｯｼｬ	WASHER	1	1	1	1	1	1			
23	015200610	ｽｸﾘｭ	BOLT	2	2	2	2	2	2			
24	022400005	ﾅｯﾄ	NUT	1	1	1	1	1	1			

FIG.113　パネル，サポート（PANEL，SUPPORT）

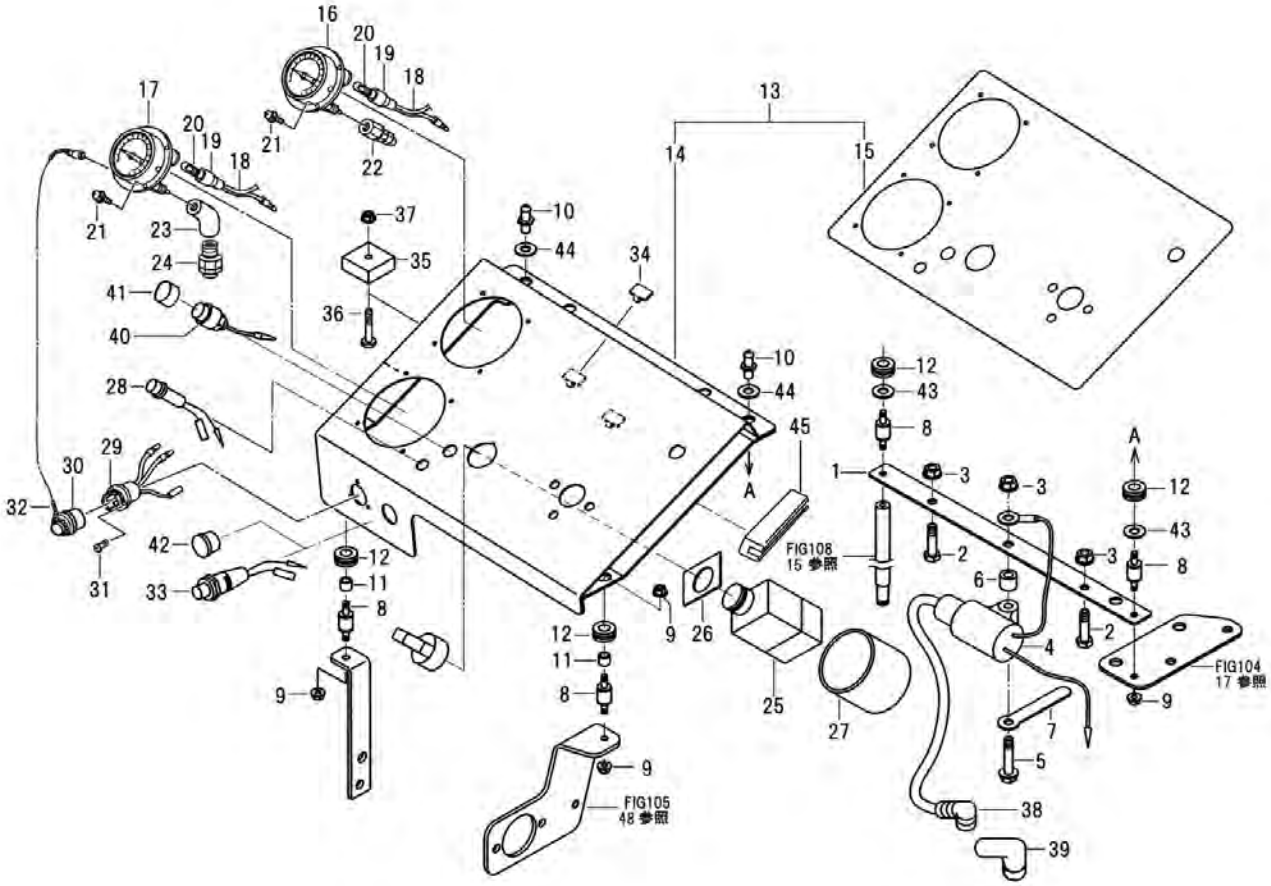

見出番号 Key No.	部品番号 Parts No.	部品名称 Parts Name		台当個数 Q'ty 300	300M	400	400M	300A	400A1		適用号機 Application	備考 Remarks
1	226670871	ｻﾎﾟｰﾄ	SUPPORT	1	1	1	1	1	1			
2	012810625	ﾎﾞﾙﾄ	BOLT	2	2	2	2	2	2			
3	023100006	ﾅｯﾄ	NUT	3	3	3	3	3	3			
4	150558110	ｲｸﾞﾆｼｮﾝｺｲﾙ	COIL IGNITION	1	1	1	1	1	1			
5	010810630	ﾎﾞﾙﾄ	BOLT	1	1	1	1	1	1			
6	299230410	ｶﾗｰ	COLLAR	1	1	1	1	1	1			
7	399111960	ｸﾗﾝﾌﾟ	CLAMP	1	1	1	1	1	1			
8	298112880	ｸｯｼｮﾝﾗﾊﾞｰ	RUBBER	4	4	4	4	4	4			
9	023100004	ﾅｯﾄ	NUT	5	5	5	5	5	5			
10	298485361	ｺﾈｸﾀ:3	CONNECTOR	2	2	2	2	2	2			
11	299230751	ｶﾗｰ	COLLAR	2	2	2	2	2	2			
12	298111040	ｸﾞﾛﾒｯﾄ	GROMMET OR RUBBER	6	6	6	6	6	6			
13	226041360	ﾊﾟﾈﾙASSY	PANEL ASSY	1		1						
13	226041370	ﾊﾟﾈﾙASSY	PANEL ASSY		1		1					
13	226041470	ﾊﾟﾈﾙASSY	PANEL ASSY					1	1			
14	226400841	ﾊﾟﾈﾙ COMPL	PANEL	1	1	1	1					
15	290463241	ﾊﾟﾈﾙｼｰﾄ	MARK SHEET	1		1						
15	290463251	ﾊﾟﾈﾙｼｰﾄ	MARK SHEET		1		1					
15	290463340	ﾊﾟﾈﾙｼｰﾄ	MARK SHEET					1	1			
16	285700461	ｹﾞｰｼﾞASSY	GAUGE .VACUUM	1	1	1	1	1	1			
17	285700471	ｹﾞｰｼﾞASSY	GAUGE .PRESSURE	1	1	1	1	1	1			
18	285631730	ｺｰﾄﾞ:ｿｹｯﾄ	CORD	1	1	1	1	1	1			
19	298112870	ﾎﾙﾀﾞ:ﾗﾝﾌﾟ	RUBBER	2	2	2	2	2	2			
20	285120140	ﾗﾝﾌﾟ	BULB	2	2	2	2	2	2			
21	015109191	ｽｸﾘｭ:M3X10	SCREW	8	8	8	8	8	8			
22	298484860	ｺﾈｸﾀASSY	CONNECTOR	1	1	1	1	1	1			
23	241351950	ｴﾙﾎﾞ:1/4x1/8	ELBOW	1	1	1	1	1	1			
24	298484830	ｺﾈｸﾀASSY	CONNECTOR	1	1	1	1	1	1			
25	285200590	ﾛｰﾀﾘｰｽｲｯﾁCOMPL	SWITCH	1		1		1	1			
26	285160480	ﾛｯｸﾘﾝｸﾞ	SERVICE PARTS	1		1		1	1			
27	285820230	ｷｬｯﾌﾟ	CAP	1		1		1	1			
28	285100490	ﾗﾝﾌﾟASSY	LAMP ASSY	1		1		1	1			
29	285760360	ﾘｾﾌﾟﾀｸﾙ	RECEPTACLE ASSY	1	1	1	1	1	1			
30	210360120	ｷｬｯﾌﾟ:ﾘｾﾌﾟﾀｸﾙCOMP	CAP	1	1	1	1	1	1			
31	015309003	ｽｸﾘｭ:M3x8	SCREW	3	3	3	3	3	3			

FIG.113　パネル，サポート（PANEL，SUPPORT）

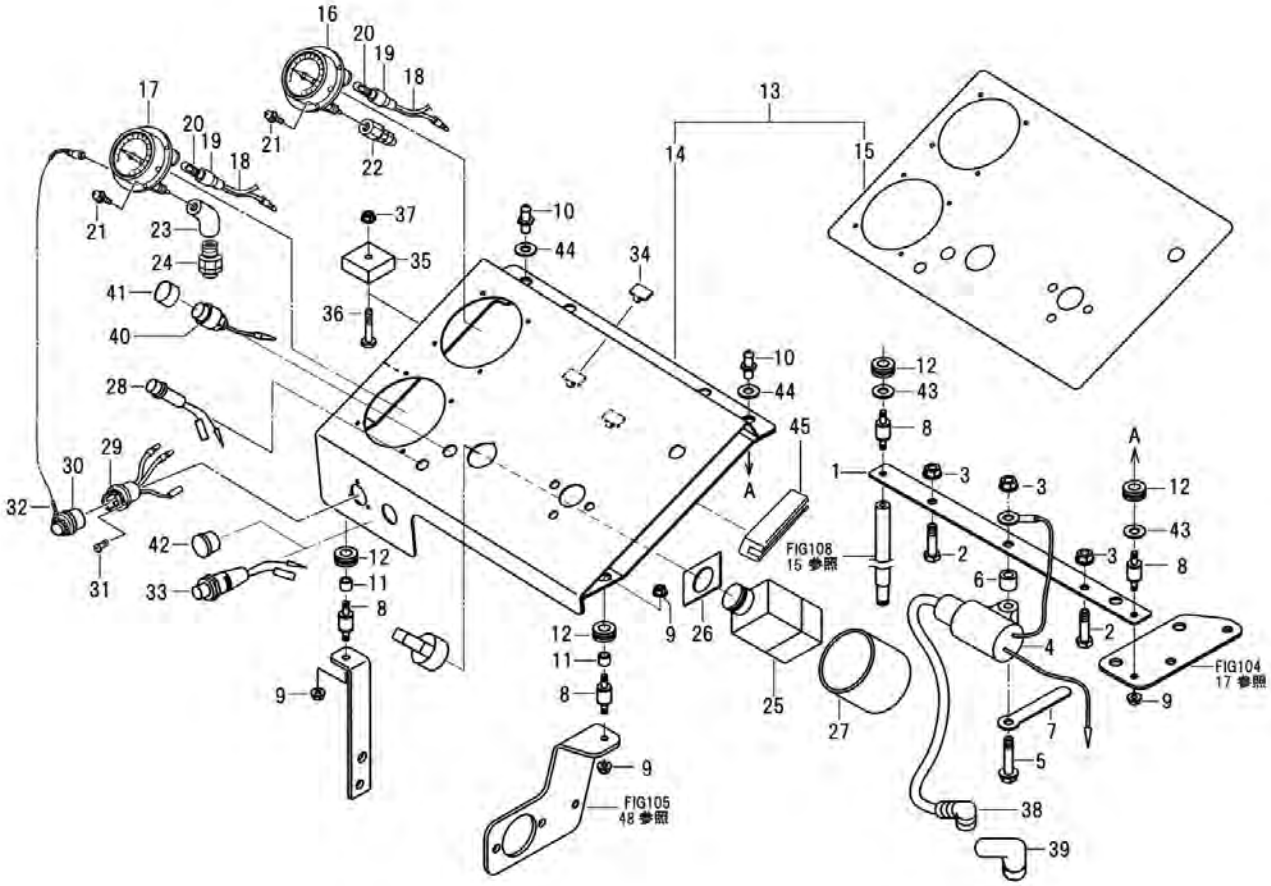

見出番号 Key No.	部品番号 Parts No.	部品名称 Parts Name		台当個数 Q'ty 300	300M	400	400M	300A	400A1		適用号機 Application	備考 Remarks
32	298020120	ｽﾄﾗｯﾌﾟASSY	CHAIN ASSY	1	1	1	1	1	1			
33	285400040	ﾋｭｰｽﾞﾎﾙﾀﾞASSY	FUSE HOLDER	1		1		1	1			
34	399110660	ｸﾗﾝﾌﾟ	CLAMP	2	2	2	2	2	2			
35	285560090	ｼﾘｺﾝｾｲﾘｭｳｷ	RECTIFIER	1		1		1	1			
36	015140420	ｽｸﾘｭ	SCREW	1		1		1	1			
37	020100004	ﾅｯﾄ	NUT	1		1		1	1			
38	198213300	ｽﾌﾟﾘﾝｸﾞ	SPRING	1	1	1	1	1	1			
39	150413000	ﾌﾟﾗｸﾞｷｬｯﾌﾟ	CAP.PLUG	1	1	1	1	1	1			
40	150310060	ｽﾄｯﾌﾟｽｲｯﾁ	SWITCH.STOP		1		1					
41	298110350	ｺﾞﾑ:ｽｲｯﾁｶﾊﾞｰ	RUBBER:SWITCH COVER		1		1					
42	298112890	ﾎｰﾙﾌﾟﾗｸﾞ	RUBBER		1		1					
43	026100004	ﾜｯｼｬ	WASHER	2	2	2	2	2	2			
44	026100006	ﾜｯｼｬ	WASHER	2	2	2	2	2	2			
45	398121160	ｺﾞﾑ:ﾄﾘﾑ　L90	RUBBER　L90	1	1	1	1	1	1			

FIG.114　配線図;セル付 (WIRING)

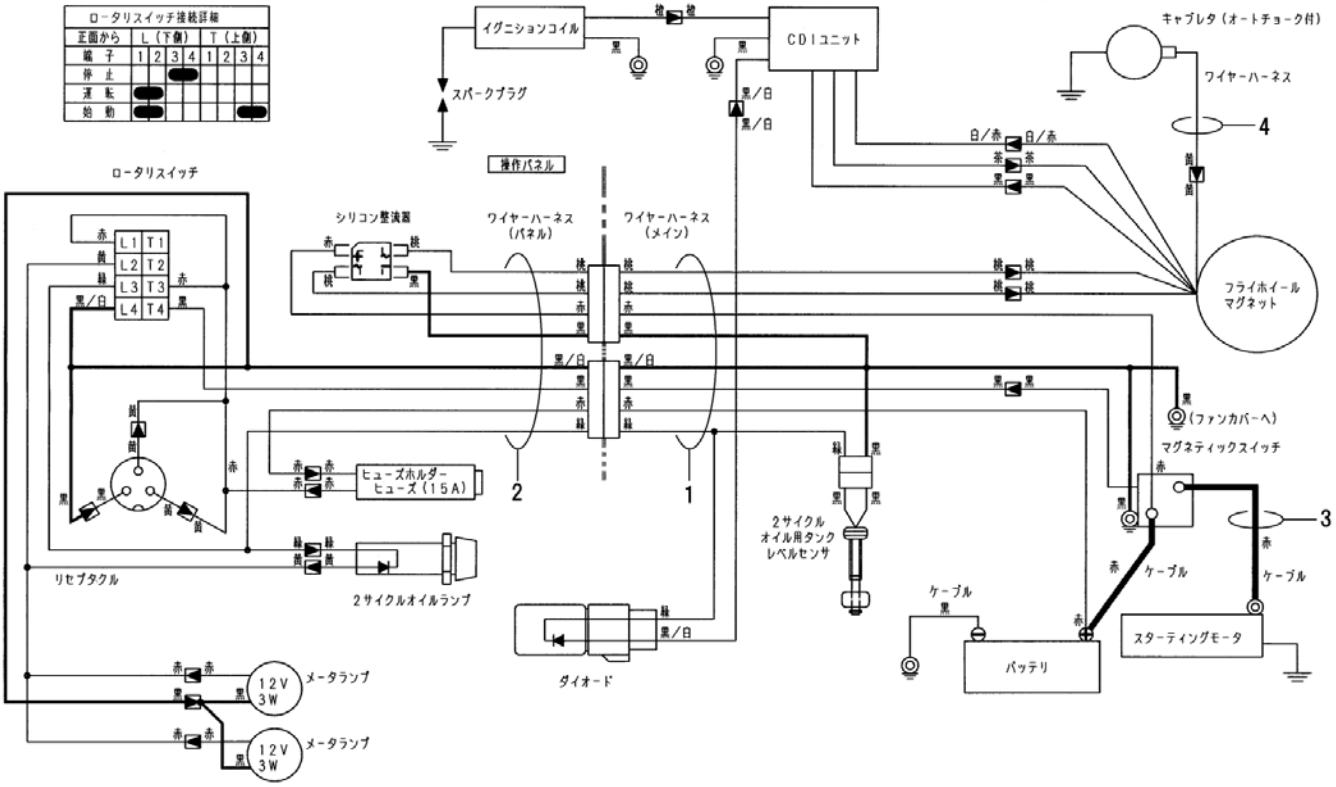

見出番号 Key No.	部品番号 Parts No.	部品名称 Parts Name		台当個数 Q'ty 300	300M	400	400M	300A	400A1		適用号機 Application	備考 Remarks
1	285601381	ﾜｲﾔｰﾊｰﾈｽ:ﾒｲﾝ	WIRE HARNESS	1		1		1	1			
2	285601390	ﾜｲﾔｰﾊｰﾈｽ:ﾊﾟﾈﾙ	WIRE HARNESS	1		1		1	1			
3	285660210	ｹｰﾌﾞﾙ	CABLE	1		1		1	1			
4	285610470	ﾜｲﾔｰﾊｰﾈｽ	WIRE HARNESS	1		1		1	1			

FIG.114A　配線図；セル無（WIRING）

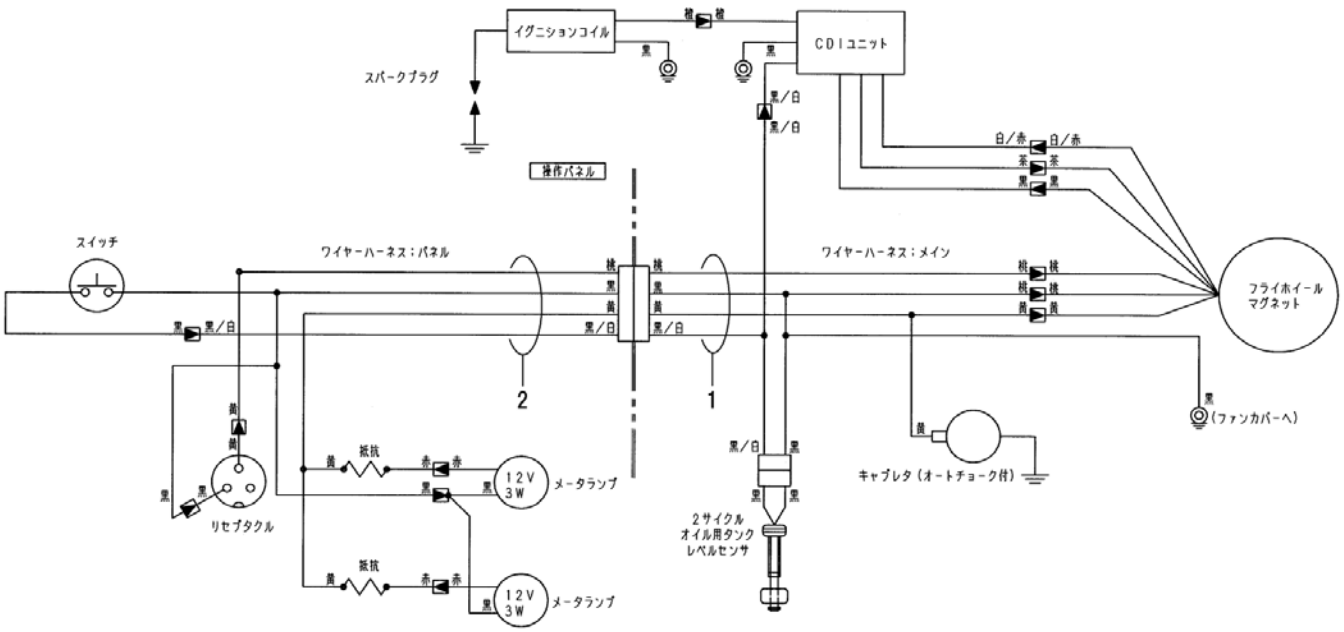

見出番号 Key No.	部品番号 Parts No.	部品名称 Parts Name		台当個数 Q'ty 300	300M	400	400M	300A	400A1		適用号機 Application	備考 Remarks
1	285601411	ﾜｲﾔｰﾊｰﾈｽ:ﾒｲﾝ	WIRE HARNESS		1		1					
2	285601420	ﾜｲﾔｰﾊｰﾈｽ:ﾊﾟﾈﾙ	WIRE HARNESS		1		1					

FIG.115　ツール,オプションパーツ (TOOLS、OPTIONS PARTS)

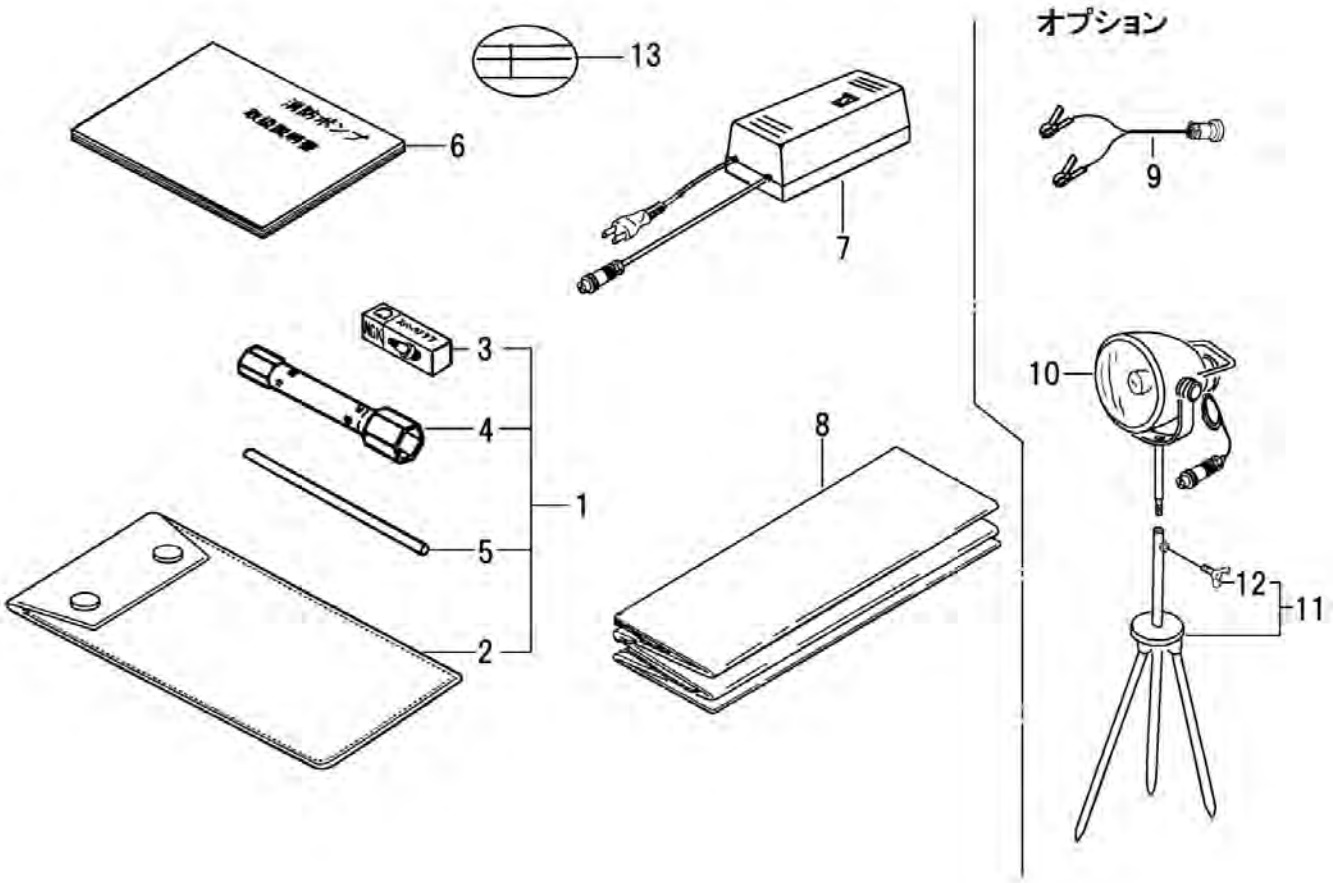

見出番号 Key No.	部品番号 Parts No.	部品名称 Parts Name		台当個数 Q'ty 300	300M	400	400M	300A	400A1		適用号機 Application	備考 Remarks
1	*	ツールKIT	TOOL KIT	1	1	1	1	1	1			
2	195680010	ツールバッグ	BAG.TOOL	1	1	1	1	1	1			
3	150265030	スパークプラグ:B9HS	PLUG.SPARK	1	1	1	1	1	1			
4	195470160	ボックススパナ	BOX SPANNER	1	1	1	1	1	1			
5	195488010	バー	BAR	1	1	1	1	1	1			
6	200812230	トリアツカイセツメイショ	INSTRUCTION BOOK	1	1	1	1					
6	200812290	トリアツカイセツメイショ	INSTRUCTION BOOK					1	1			
7	285900230	チャージャー ASSY	CHARGER ASSY	1		1			1			
7	285900250	チャージャー ASSY	CHARGER ASSY					1				
8	295910250	ポンプ:カバー	COVER	1	1	1	1	1	1			
9	285910130	バッテリケーブル	CABLE	1		1		1	1			オプション
10	285100580	ランプASSY	LAMP ASSY	1	1	1	1	1	1			オプション
11	285150021	ランプスタンド	LAMP STAND	1	1	1	1	1	1			オプション
12	014100610	ウイングボルト	WING BOLT	1	1	1	1	1	1			オプション
13	L82901020	ラベルチエック	LABEL CHECK	1	1	1	1					

部品番号順検索
NUMERICAL PARTS INDEX

部品番号 Parts No.	図番号 Fig No.	見出番号 Key No.	部品番号 Parts No.	図番号 Fig No.	見出番号 Key No.	部品番号 Parts No.	図番号 Fig No.	見出番号 Key No.
010100510	110	19	015140420	113	36	027100008	106	8
010100530	112	19	015140520	103	8	027100008	107	7
010110630	112	21	015140525	103	10	027100014	102	17
010110635	102	31	015200610	112	23	027109075	109	8
010310860	101	11	015200616	103	13	030102010	110	46
010709123	109	13	015309003	113	31	030300306	108	42
010810610	101	5	020100004	113	37	030300422	102	20
010810610	104	19	020160010	108	12	030300540	108	6
010810610	108	39	020700008	107	8	030500616	101	3
010810612	110	39	020900008	101	28	034303013	102	14
010810612	110	58	020900012	110	48	036100012	110	10
010810630	113	5	020910008	101	22	036500014	102	13
010810816	104	21	020910008	106	9	036500047	101	7
010810820	106	7	021010014	102	15	036500052	101	8
010810820	108	23	022300008	110	59	040106204	102	6
010810825	110	56	022300008	112	8	040106304	102	5
010810825	111	9	022400005	112	24	040146001	110	9
011100416	112	16	022400006	110	38	040146201	110	31
011140620	107	14	022400010	110	27	040146204	108	4
011150512	110	51	023100004	113	9	042709012	102	12
011150514	111	19	023100006	102	35	050103120	102	24
011150516	110	11	023100006	110	37	050209020	101	9
011150610	106	5	023100006	112	15	052100080	110	17
011150610	107	12	023100006	113	3	052100120	110	8
011150612	104	5	023100008	104	16	052100140	109	11
011150616	104	6	023100008	105	54	052100180	109	9
011150616	105	46	023100008	106	12	052100240	108	21
011150616	105	50	023100008	108	16	052109125	109	24
011150616	109	22	023100008	109	26	052109126	109	4
011310620	108	53	023100008	111	7	052109127	109	6
011310680	101	13	026100004	104	14	052300750	109	25
011510816	106	11	026100004	113	43	052400180	110	15
011510820	101	31	026100006	101	12	054100005	110	18
012109282	101	2	026100006	102	32	054100006	101	4
012110820	108	13	026100006	112	22	054100008	108	41
012110830	101	19	026100006	113	44	054100012	110	25
012210820	101	18	026100008	101	10	067200078	104	13
012210825	101	14	026100008	101	26	067200078	108	51
012810625	113	2	026100008	112	9	067200086	104	11
012810645	110	33	026100010	110	23	067200086	104	36
013110840	110	55	026100012	110	54	067200086	108	50
014100610	115	12	026100080	110	61	067209004	108	49
015100408	102	26	026109007	102	16	068100125	102	39
015109191	113	21	026109009	104	20	068109037	104	4
015109192	109	17	026109009	110	34	068109112	108	44
015140408	103	11	026109010	111	35	068109142	108	45
015140408	105	30	026109037	110	24	068109148	104	12
015140410	105	47	026209007	108	11	068109149	105	55
015140418	103	9	027100006	108	8	068209279	104	10
015140420	104	9	027100008	101	27	068209287	104	35

部品番号順検索
NUMERICAL PARTS INDEX

部品番号 Parts No.	図番号 Fig No.	見出番号 Key No.	部品番号 Parts No.	図番号 Fig No.	見出番号 Key No.	部品番号 Parts No.	図番号 Fig No.	見出番号 Key No.
068209613	110	21	130288680	105	41	185080081	101	25
080100023	110	49	130288681	105	37	195470160	115	4
110028130	101	17	130288682	105	9	195488010	115	5
110038171	101	1	130308090	104	33	195680010	115	2
110038181	101	1	130348060	104	25	198110010	101	15
110368080	101	30	135048281	106	1	198210151	102	37
110998230	101	6	135048290	106	1	198210213	112	10
110998241	101	16	135118090	105	44	198213300	113	38
111058010	101	32	135158060	105	45	198340020	102	29
111118211	101	21	135518361	106	4	198756230	108	36
111148101	101	20	135978170	106	10	198756230	110	53
115038040	102	1	135998061	105	53	199230080	112	20
115109070	102	8	135998100	106	6	199280220	102	28
115170021	108	7	140018100	108	43	199280580	102	3
115318190	102	7	140148100	104	34	199280590	102	4
115328020	102	11	140358090	105	42	199280590	108	52
125028010	102	25	140368010	108	47	199430020	102	34
125038111	112	1	140978011	108	38	199430020	112	14
125148090	112	17	140988080	108	46	199518010	105	51
125208032	102	18	145538050	110	52	200812230	115	6
125268041	102	21	150018231	103	1	200812290	115	6
125288101	108	37	150018241	103	1	210110874	108	1
125308220	112	2	150108221	103	3	210150230	108	17
125360050	102	36	150108231	103	2	210260231	108	3
125408091	102	33	150158150	103	4	210310680	108	9
125418230	112	12	150265010	101	24	210350042	108	24
125468070	112	4	150265030	115	3	210360120	113	30
125468110	112	5	150310060	113	40	210500250	108	2
125488040	112	6	150413000	113	39	210990022	108	29
125488050	112	7	150558110	113	4	210990120	108	28
125598030	102	23	150588090	105	49	214010530	109	1
125680030	111	27	150818000	103	12	214010630	109	1
125978070	112	13	155108231	107	1	214160200	109	23
125998041	102	30	155130070	107	4	214170210	109	21
130108510	105	1	155160090	107	3	214170220	109	16
130118710	105	11	155180130	107	2	214200140	109	19
130118720	105	7	155208090	107	9	214230120	109	5
130120020	105	10	155210230	107	10	214310190	109	12
130128380	105	33	155228050	107	11	214360100	109	7
130128390	105	2	155260170	107	5	214980050	109	28
130138130	105	3	155260190	107	6	218010591	110	1
130140020	105	12	155358060	107	13	218120301	110	4
130168080	105	4	160019190	104	22	218150141	110	3
130178170	105	6	160019240	104	22	218160140	110	5
130180030	105	18	160038131	111	11	218170052	110	6
130198090	105	14	160038150	104	24	218210150	110	13
130210070	105	13	160109490	104	23	218300270	110	20
130278120	104	8	160203001	111	15	218310151	110	44
130288677	105	5	160998010	111	12	218310160	110	29
130288678	105	8	175108270	104	1	218310210	110	26

部品番号順検索
NUMERICAL PARTS INDEX

部品番号 Parts No.	図番号 Fig No.	見出番号 Key No.	部品番号 Parts No.	図番号 Fig No.	見出番号 Key No.	部品番号 Parts No.	図番号 Fig No.	見出番号 Key No.
218400191	110	43	285820120	111	21	298112691	111	16
218420381	110	50	285820230	113	27	298112870	113	19
218420411	110	60	285820260	111	28	298112880	113	8
218440090	110	36	285900230	115	7	298112890	113	42
218510240	108	35	285900250	115	7	298130690	111	34
218980050	110	7	285910130	115	9	298160821	108	33
222101341	111	1	289210011	111	23	298161040	108	34
222101351	111	1	289420010	111	24	298161380	108	54
226041360	113	13	289510120	111	22	298161400	108	48
226041370	113	13	289510150	111	22	298210220	110	41
226041470	113	13	290191210	104	3	298210540	110	14
226151182	111	29	290191440	104	3	298210550	112	18
226400841	113	14	290191651	111	14	298210710	102	38
226660200	111	5	290191760	111	14	298210730	110	28
226661280	111	4	290191780	104	28	298260080	108	27
226661370	104	7	290191790	104	29	298340020	110	32
226670820	105	48	290191810	104	30	298450011	108	20
226670841	104	17	290191840	104	31	298480620	105	52
226670863	104	15	290192060	111	33	298484830	108	31
226670871	113	1	290192380	104	28	298484830	113	24
226690010	108	30	290192390	104	29	298484860	113	22
226690010	110	42	290192400	104	30	298484890	108	18
241351950	113	23	290192410	104	31	298485331	111	8
260200161	111	17	290192870	104	32	298485340	108	15
260200170	111	10	290192880	111	32	298485350	108	32
260260160	108	19	290192890	111	32	298485361	113	10
285100490	113	28	290192990	109	18	298510541	110	16
285100580	115	10	290193110	104	32	298630030	102	27
285120140	113	20	290193190	111	36	298680010	110	30
285150021	115	11	290292070	104	2	298680102	108	5
285160480	113	26	290292910	111	37	298680541	110	47
285200420	111	13	290332950	111	31	298730310	108	14
285200590	113	25	290332960	111	31	298730310	109	20
285280640	104	26	290460930	109	29	298990200	108	26
285400040	113	33	290462460	107	15	299210180	108	10
285560090	113	35	290462940	109	18	299230410	113	6
285601381	114	1	290463241	113	15	299230552	110	40
285601390	114	2	290463251	113	15	299230740	110	35
285601411	114A	1	290463340	113	15	299230751	113	11
285601420	114A	2	295400561	109	27	299230860	112	11
285610470	114	4	295910250	115	8	299260031	102	22
285631730	113	18	298020120	113	32	299378060	101	23
285660200	111	26	298110350	113	41	299430200	108	40
285660210	114	3	298110370	111	25	299430200	110	45
285660220	111	20	298110550	108	22	299430500	109	10
285700461	113	16	298111040	111	30	398121160	113	45
285700471	113	17	298111040	113	12	398180580	110	22
285760360	113	29	298112060	104	18	399110660	113	34
285810010	111	18	298112400	111	2	399111040	111	6
285820020	101	29	298112660	110	12	399111960	110	57

部品番号順検索
NUMERICAL PARTS INDEX

部 品 番 号 Parts No.	図番号 Fig No.	見出番号 Key No.	部 品 番 号 Parts No.	図番号 Fig No.	見出番号 Key No.	部 品 番 号 Parts No.	図番号 Fig No.	見出番号 Key No.
399111960	113	7						
498110452	111	3						
L82900310	104	27						
L82901020	115	13						

2016年8月発行

純正部品

不　複
許　製

発　行
株式会社IHIシバウラ
部品部
松本市石芝1丁目1番1号

No.200830560-0　2016-8

株式会社IHIシバウラ
部品部
〒390-8714　長野県松本市石芝一丁目1番1号
TEL (0263) 25-4503　　FAX (0263) 27-6090
www.ihi-shibaura.com/

No.200830560-0
2016-8